FR

PIUSI

MADE IN ITALY

CATALOGUE ADBLUE®

ADBLUE®

GAMME DE PRODUITS

GAMME DE PRODUITS	CATÉGORIE DE PRODUIT		PRODUIT	PAGE
RAVITAILLEMENT DES AUTOMOBILES	FILLING SYSTEMS		DELPHIN PRO_X	8
			DELPHIN PRO	10
			DELPHIN PRO IBC	12
			FLIPPER	14
			EDGARD	16
			PIUSIBOX CAR SUCTION	18
SYSTÈMES DE GESTION DU CARBURANT	SYSTÈMES DE GESTION DU CARBURANT		OVERVIEW	24
	B.SMART	SOFTWARE	B.SMART	26
			ADD-ONS	28
		DISTRIBUTEUR	SELF SERVICE B.SMART	30
		CONTROL BOX	MCBOX B.SMART	32
	SSM 2.0 SELF SERVICE MANAGEMENT	SOFTWARE	SSM2.0	34
			DATA TRANSFER SSM 2.0	36
		DISTRIBUTEUR	SELF SERVICE MC 2.0	38
		CONTROL BOX	MCBOX 2.0	40
	SELFSERVICE® MANAGEMENT 2018	SOFTWARE	SSM 2018	42
			DATA TRANSFER SSM 2018	44
		DISPENSER	SELF SERVICE MC	46
		CONTROL BOX	MCBOX	48
KITS	DRUM		SUZZARABLUE DRUM	54
	IBC		SUZZARABLUE 3 PRO	56
			SUZZARABLUE 3 BASIC	58
	MOBILE		SUZZARABLUE PORTABLE KIT	60
			PIUSIBOX FOR ADBLUE®	62
	ST		SUZZARABLUE BOX	64
POMPES	POMPE AC		SUZZARABLUE PUMP AC	70
	POMPE DC		SUZZARABLUE PUMP DC	72
	POMPE SUBMERSIBLE		SQUALO35 / SUBLOCK	74
	POMPES PNEUMATIQUE À MEMBRANES		MP 130	76
			MP 140	78
			MP 180	80
			MP 190	82
	POMPES MANUELLES		PIUSI HAND PUMP	84
			PIUSI HAND PUMP IBC	86
			SUZZARABLUE HAND PUMP	88
COMPTEURS	COMPTEUR ÉLECTRONIQUE		K24	94
			TURBINOX	96
			MK325 METER	98
			REMOTE DISPLAY	100
PISTOLETS COMPTEURS	PISTOLETS-COMPTEURS AUTOMATIQUES		SB325_X METER / SB325_X METER CAR	106
			K24 A60 AUTOMATIC NOZZLE	108
	PISTOLET-COMPTEUR MANUEL		K24 SUZZARABLUE MANUAL NOZZLE	110
PISTOLETS	PISTOLETS AUTOMATIQUES		SB325_X / SB325_X CAR	116
			SUZZARABLUE A60	118
	PISTOLET MANUEL		SUZZARABLUE MANUAL NOZZLE	120

Toutes les photos sont fournies à des fins d'illustration uniquement. Le produit réel peut être différent en raison d'éventuelles améliorations de produit.

GAMME DE PRODUITS	CATÉGORIE DE PRODUIT	PRODUIT	PAGE
FILTRAGE	FILTRES	3D FILTER	126
SURVEILLANCE DES LIQUIDES	INDICATEUR DE NIVEAU DE RÉSERVOIR	OCIO	130
ENROULEURS	OUVERT	ADBLUE® HOSE REEL	136
ACCESSOIRES	ACCESSOIRES	CONNECTIONS&CONNECTORS	142
		COUPLING&FITTINGS	144
		HOSE&SWIVEL	146
MERCHANDISE	MERCHANDISE		150

ADBLUE®

L'ADBLUE® DE PIUSI

L'HISTOIER D'UN SAVOIR-FAIR

QUI SOMMES-NOUS

PIUSI a été créée en 1953 à Suzzara, dans la province de Mantoue en Italie. Pendant plus de 60 ans, PIUSI a **été l'acteur majeur sur les principaux marchés mondiaux avec sa gamme complète de produits pour le transvasement, le ravitaillement et la mesure de lubrifiants, carburants et liquides comme l'essence, le diesel, le Fluide d'échappement diesel (FED), l'huile, l'eau et la graisse**. Les principaux produits de PIUSI sont, par exemple, les pompes, débitmètres, pistolets, distributeurs, enrouleurs, jauges de niveau de liquide, logiciels et autres kits complets utilisés par les opérateurs dans l'agriculture, l'industrie automobile, les ateliers de mécanique et les garages, la gestion des parcs de véhicules et le transport par route et par mer. Les produits PIUSI ont différentes utilisations comme la surveillance et le transvasement de carburant dans les sociétés de transport routier, le ravitaillement des engins agricoles, le transvasement de carburants dans la construction et l'industrie minière pour les véhicules lourds. Les produits sont intuitifs et faciles à utiliser ; ils peuvent être installés dans de nombreux contextes. Ils sont tous entièrement fabriqués en Italie, et tous les produits expriment l'innovation, la qualité, le professionnalisme et la R&D qui ont toujours caractérisé PIUSI. Le siège social se trouve à Suzzara (Province de Mantoue - 150 km de Milan et Venise). La société emploie actuellement plus de 250 personnes dans la vente, les services administratifs, la R&D, la production et la logistique. Les produits PIUSI sont vendus dans plus de 120 pays dans le monde grâce à un large réseau de distributeurs et à la filiale US basée à Fort Lauderdale, en Floride, qui dessert les marchés d'Amérique du nord et du sud.

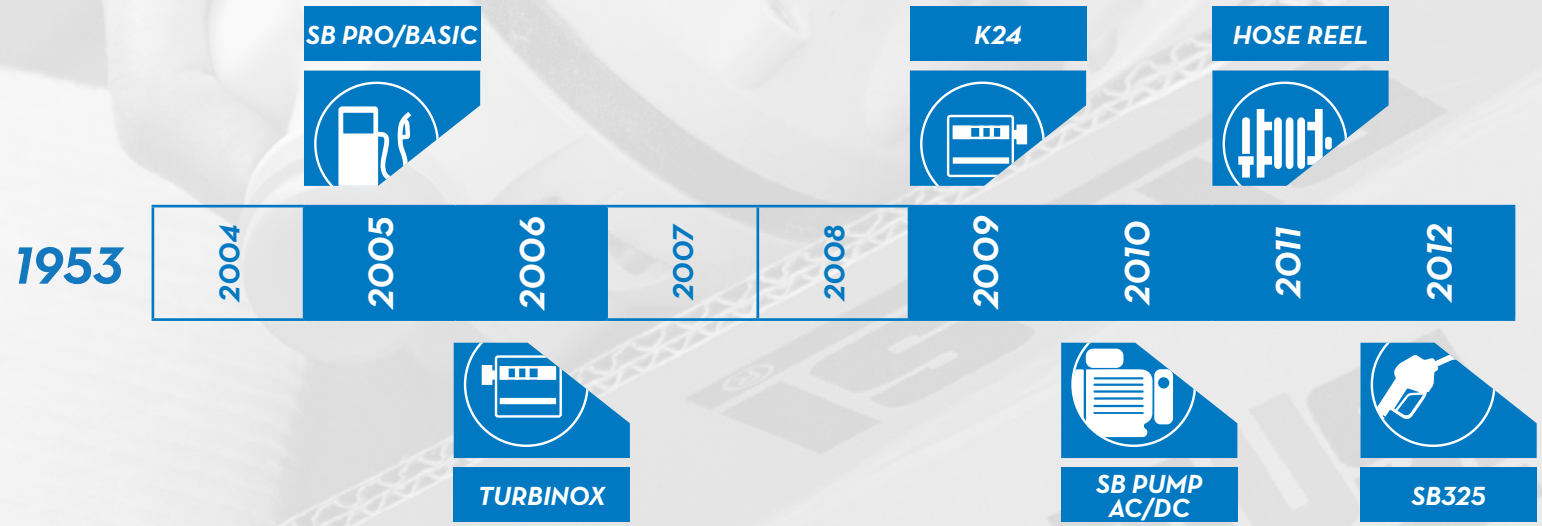

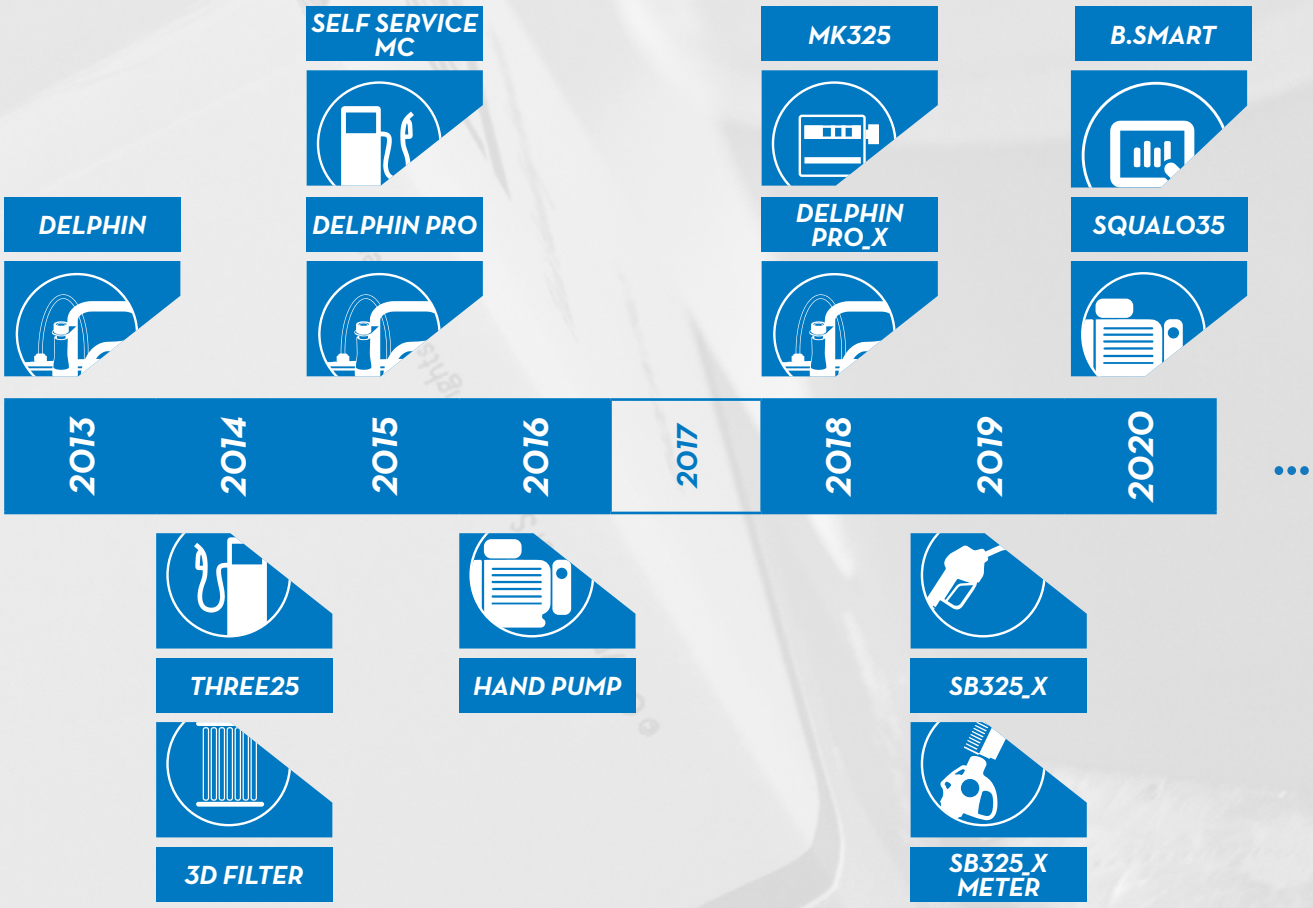
SELF SERVICE MC
MK325
B.SMART
DELPHIN
DELPHIN PRO
DELPHIN PRO_X
SQUALO35
2013
2014
2015
2016
2017
2018
2019
2020
...
THREE25
HAND PUMP
SB325_X
3D FILTER
SB325_X METER

RAVITAILLEMENT DES AUTOMOBILES

DELPHIN PRO_X

CARACTÉRISTIQUES

- ***ENTIÈREMENT AUTOMATIQUE***
- ***100 % COMPATIBLE AVEC TOUTES LES AUTOMOBILES ET AUTRES VÉHICULES*****
- ***RÉGULATION AUTOMATIQUE DU DÉBIT***
- ***PRÉRÉGLAGE DE LA QUANTITÉ***

DELPHIN PRO_X est la dernière innovation de l'équipement de ravitaillement des automobiles PIUSI AdBlue®: fonction de pré-réglage, régulation automatique du débit et alerte visuelle de diagnostic ne sont que quelques unes de ses nouvelles fonctions. Ce distributeur existe soit en version AC soit en version DC, et grâce à son solide chariot réglable, il peut facilement transporter des fûts de 60/200 litres.

La fonction AUTOMATIC DÉBIT (débit automatique) permet de réguler le débit en fonction du réservoir du véhicule. La fonction PRESET (pré-réglage) permet de prédéfinir la quantité totale d'AdBlue® à verser dans le réservoir du véhicule.

PERFORMANCES

2-15 L/MIN	**AC/DC**
DÉBIT	TENSION
2M	
LONGUEUR TUYAU	

DELPHIN PRO_X

PACKAGING

CODE	POIDS		PACKAGING			
	KG	LBS	MM	INCH	PCS/PALLET	PCS/BOÎTE
F00100400	43,5	96	770X1080X800	30,3X42,1X31,5	4	1
F00100410	51	112,5	770X1080X800	30,3X42,1X31,5	4	1

FONCTIONNEMENT

DÉBIT AUTOMATIQUE

La manière automatique la plus rapide de ravitailler une automobile. Grâce à cette option, le DELPHIN PRO_X ajuste automatiquement le débit en fonction du réservoir du véhicule.

PRÉRÉGLAGE

En préréglant la quantité nécessaire, l'opérateur peut faire autre chose pendant que le DELPHIN effectue le ravitaillement. Le DELPHIN PRO_X s'arrêtera automatiquement une fois la quantité préréglée atteinte.

CONTENU DE L'EMBALLAGE

- UNITÉ DELPHIN PRO_X
- CONNECTEUR AF2/SEC
- MANUEL D'INSTRUCTIONS

DÉTAILS

CONNECTEUR ISO UNIVERSEL

CONNECTEUR AF2

DIMENSIONS

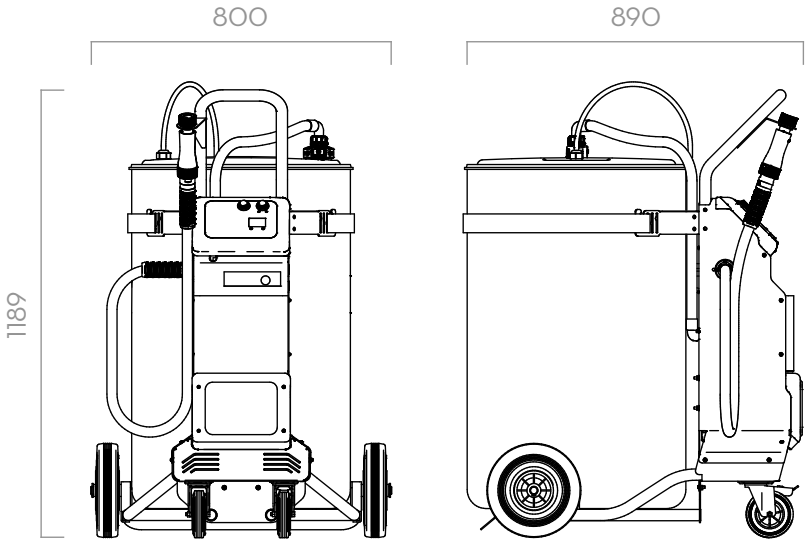

Dimensions exprimées en millimètres

MATÉRIAUX

- POMPE:
  CORPS: POLYPROPYLÈNE
  MEMBRANE: POLYPROPYLÈNE

DONNÉES TECHNIQUES

CODE	DESCRIPTION	TYPE DE LIQUIDES	DÉBIT		TENSION			HOSE		ON/OFF
			L/MIN	GPM	AC V./HZ DC VOLT	PUISSANCE WATT	AMP. MAX.	LONGUEUR	Ø	INTERRUP-TEUR
F00100400	DELPHIN PRO_X AC	Ad W	2 - 15	0,5 - 4	230/50	260	2,2	2 M	3/4"	OUI
F00100410	DELPHIN PRO_X DC	Ad W	2 - 15	0,5 - 4	230/50**	260*	2,2**	2 M	3/4"	OUI

* CHARGEUR DE BATTERIE
**CONFORME À LA NORME ISO/FDIS 22241-4:2009

DELPHIN PRO_X

DELPHIN PRO

CARACTÉRISTIQUES

- ENTIÈREMENT AUTOMATIQUE
- PAS D'OPÉRATEUR NÉCESSAIRE
- 100 % COMPATIBLE AVEC TOUS LES VÉHICULES
- CONCEPTION SOLIDE
- FACILE À MANIPULER
- RÉGULATEUR DE DÉBIT

DELPHIN PRO est le système de ravitaillement des automobiles PIUSI AdBlue® le plus connu: il permet à tous les garages de proposer le ravitaillement automatique des automobiles AdBlue® et de ne plus utiliser les réservoirs manuels. Compact, mobile, fiable et robuste, DELPHIN PRO peut être utilisé dans toutes les conditions de travail. Il est entièrement automatique - 2 minutes suffisent pour faire le plein d'AdBlue®, son bec verseur empêche la cristallisation d'AdBlue® et il ne nécessite ni nettoyage, ni entretien.

PERFORMANCES

2-11 L/MIN	AC PUISSANCE
DÉBIT	TENSION
2M	
LONGUEUR TUYAU	

DELPHIN PRO

PACKAGING

CODE	POIDS		PACKAGING		
	KG	LBS	MM	INCH	PCS/BOÎTE
F0010020B	37	81,5	770X1080X800	30,3X42X31,5	1
F0010021B	37	81,5	770X1080X800	30,3X42X31,5	1

FONCTIONNEMENT

1. ACTIVER DELPHIN PRO
2. UTILISER LE VARIATEUR POUR RÉGLER LE DÉBIT
3. RACCORDER LE CONNECTEUR AU RÉSERVOIR DE L'AUTOMOBILE
4. APPUYER SUR LE BOUTON REFILL PENDANT 5 SECONDES
5. LORSQUE LE RÉSERVOIR EST PLEIN, DELPHIN PRO ARRÊTE AUTOMATIQUEMENT LE RAVITAILLEMENT

CONTENU DE L'EMBALLAGE

- UNITÉ DELPHIN PRO
- CONNECTEUR AF2/SEC
- MANUEL D'INSTRUCTIONS

DÉTAILS

CONNECTEUR ISO UNIVERSEL

VERSION SEC DISPONIBLE

DIGITAL FLOW METER

DIMENSIONS

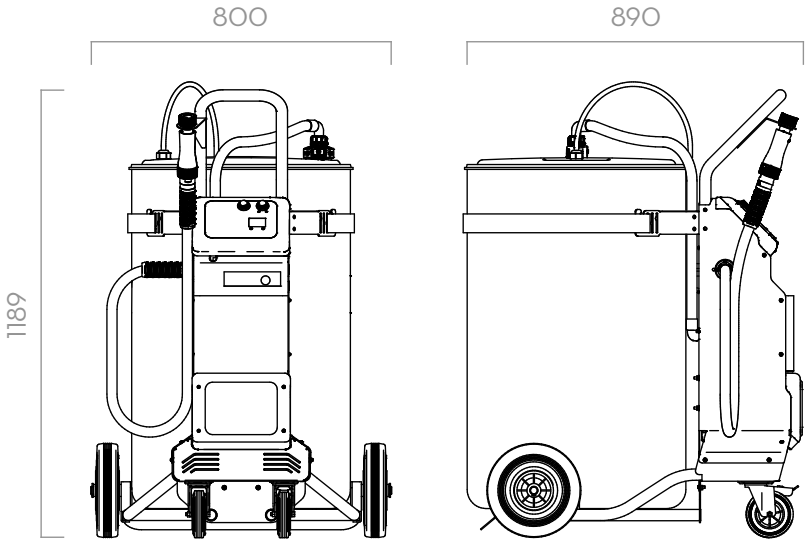

Dimensions exprimées en millimètres

MATÉRIAUX

- POMPE:
  CORPS: POLYPROPYLÈNE
  MEMBRANE: POLYPROPYLÈNE

DONNÉES TECHNIQUES

CODE	DESCRIPTION	TYPE DE LIQUIDES	DÉBIT		TENSION			TUYAU		ON/OFF
			L/MIN	GPM	AC V./HZ DC VOLT	PUISSANCE WATT	AMP. MAX.	LONGUEUR	Ø	INTERRUP-TEUR
F0010020B	DELPHIN PRO 120/230V-50/60HZ	Ad W	2 - 11	0,5 - 2,9	230/50	400	1,95	2 M	3/4"	OUI
F0010021B	DELPHIN PRO 120/230V-50/60HZ W/SEC CONN	Ad W	2 - 11	0,5 - 2,9	230/50	400	1,95	2 M	3/4"	OUI

**CONFORME À LA NORME ISO/FDIS 22241-4:2009

DELPHIN PRO

DELPHIN PRO IBC

CARACTÉRISTIQUES

- ENTIÈREMENT AUTOMATIQUE
- 100 % COMPATIBLE AVEC TOUS LES VÉHICULES
- CONCEPTION SOLIDE
- FACILE À INSTALLER
- RÉGULATEUR DE DÉBIT
- SPÉCIFIQUEMENT CONÇU POUR LES RÉSERVOIRS IBC

DELPHIN PRO IBC est une solution compacte à usage professionnel pour une installation fixe de ravitaillement des automobiles en AdBlue®. Il a toutes les fonctions de Delphin Pro AC et s'adapte à toutes les situations qui font un usage élevé d'AdBlue®. Il a été conçu pour être accroché sur les réservoirs IBC en toute sécurité et fiabilité, grâce à un système de fixation verrouillable. Sa poignée intégrée permet de le soulever facilement et en toute sécurité. Le fond plat permet de poser DELPHIN PRO IBC en parfait équilibre sur le sol lors du remplacement du réservoir IBC ou de toute autre intervention.

PERFORMANCES

2-11 L/MIN DÉBIT	AC PUISSANCE TENSION
6M LONGUEUR TUYAU	DISPONIBLE AVEC ON/OFF BUTON INTERRUPTEUR

DELPHIN PRO IBC

PACKAGING

CODE	POIDS		PACKAGING		
	KG	LBS	MM	INCH	PCS/BOÎTE
FO0100B0A	24	52,9	500X340X590	19,7X13,4X23,2	1
FO0100B2A	24	52,9	500X340X590	19,7X13,4X23,2	1

FONCTIONNEMENT

1. ACTIVER DELPHIN PRO
2. UTILISER LE VARIATEUR POUR RÉGLER LE DÉBIT
3. RACCORDER LE CONNECTEUR AU RÉSERVOIR DE L'AUTOMOBILE
4. APPUYER SUR LE BOUTON REFILL PENDANT 5 SECONDES
5. LORSQUE LE RÉSERVOIR EST PLEIN, DELPHIN PRO ARRÊTE AUTOMATIQUEMENT LE RAVITAILLEMENT

CONTENU DE L'EMBALLAGE

- UNITÉ DELPHIN PRO IBC
- CONNECTEUR AF2 ET SEC
- MANUEL D'INSTRUCTIONS

DÉTAILS

CONNECTEUR ISO UNIVERSEL

CONNECTEUR AF2 COMPRIS

CONNECTEUR SEC COMPRIS

DÉBITMÈTRE NUMÉRIQUE

DIMENSIONS

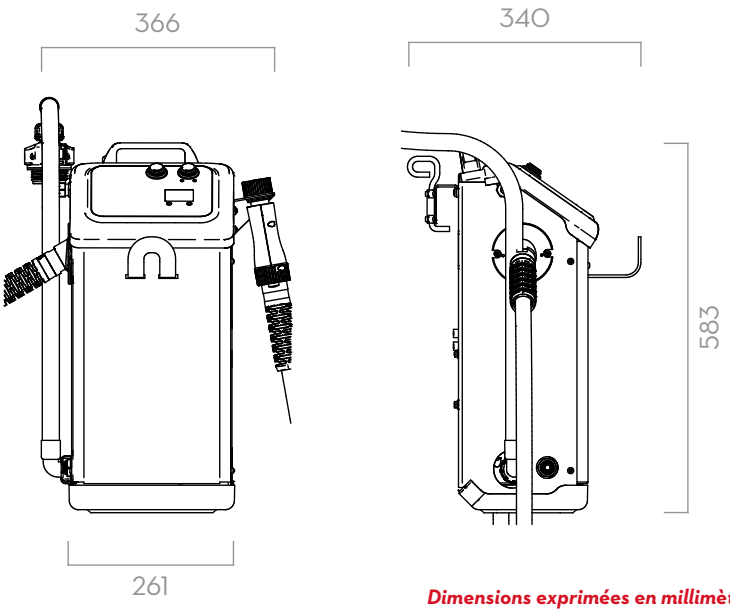

Dimensions exprimées en millimètres

MATÉRIAUX

- POMPE:
  BODY: POLYPROPYLÈNE
  MEMBRANE: POLYPROPYLÈNE

DONNÉES TECHNIQUES

CODE	DESCRIPTION	TYPE DE LIQUIDES	DÉBIT		TENSION			TUYAU		ON/OFF
			L/MIN	GPM	AC V./HZ	PUISSANCE WATT	AMP. MAX.	LONGUEUR	Ø (MM)	INTERRUP-TEUR
F00100B0A	DELPHIN PRO IBC AF2-SEC 230V/50HZ	Ad W	2 - 11	0,5 - 2,9	230/50	400	1,95	3	19	OUI
F00100B2A	DELPHIN PRO IBC AF2-SEC 230V/50HZ 6 MT	Ad W	2 - 11	0,5 - 2,9	230/50	400	1,95	6	19	OUI

**CONFORME À LA NORME ISO/FDIS 22241-4:2009

DELPHIN PRO IBC

FLIPPER

CARACTÉRISTIQUES

- KIT COMPLET ET PRÊT À L'EMPLOI
- COMPATIBLE AVEC TOUS LES VÉHICULES
- ROBUSTE, EFFICACE
- 3D FILTER POUR ADBLUE
- SB325_X METER PISTOLET AVEC VOLUCOMPTEUR NUMERIQUE INTÉGRÉ

FLIPPER est le chariot mobile pour transfert d'AdBlue® de PIUSI: un système léger et maniable, qui permet de passer des opérations manuelles à un ravitaillement électrique afin de gagner du temps, d'économiser de l'argent et de l'énergie.

PERFORMANCES

20 L/MIN	230V
DÉBIT	TENSION
4M	2,5M
CABLE ÉLECTRIQUE	LONGUEUR TUYAU

FLIPPER

PACKAGING

CODE	POIDS		PACKAGING			
	KG	LBS	MM	INCH	PCS/PALLET	PCS/BOÎTE
F00100C00	44	97	1070X700X300	42,1X27,5X11,8	1	1

FONCTIONNEMENT

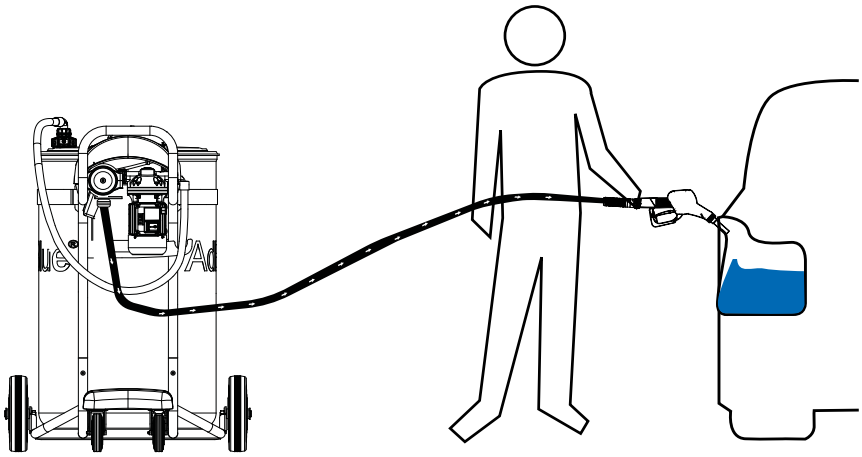

CONTENU DE L'EMBALLAGE

- FLIPPER
- CHARIOT
- CONNECTEUR AF2 + TUBE PLONGEUR
- TUYAU D'ASPIRATION
- TUYAU DE RAVITAILLEMENT
- SB325_X METER PISTOLET AUT.
- MANUEL D'INSTRUCTIONS

DÉTAILS

3D FILTER

CONNECTEUR AF2

SB325_X METER CAR

PROTECTION CONTRE LA FLEXION

DIMENSIONS

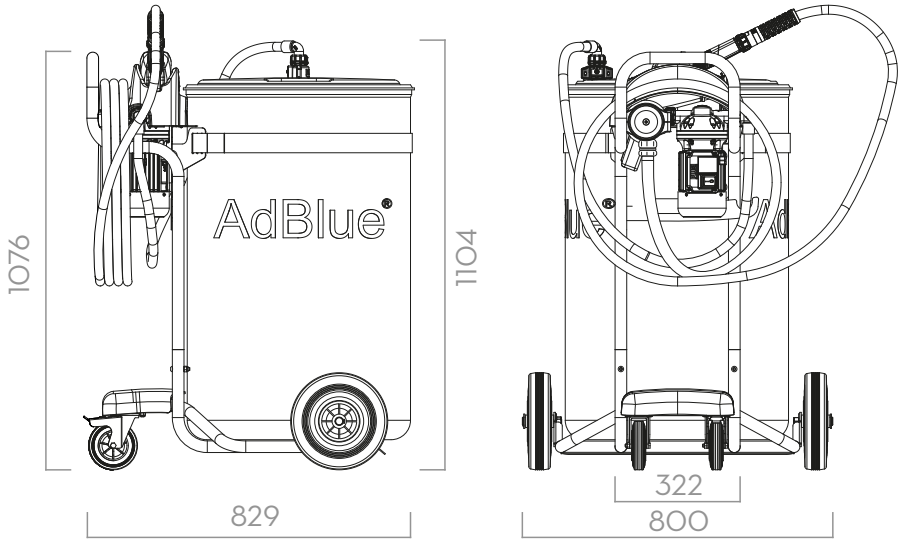

Dimensions exprimées en millimètres

COMPOSANTS

- POMPE:
  SUZZARABLUE PUMP AC PAG. 70
- FILTRE:
  3DFILTER PAG. 126
- PISTOLET:
  SB325_X METER CAR

DONNÉES TECHNIQUES

CODE	DESCRIPTION	TYPE DE LIQUIDES	DÉBIT		TENSION			TUYAU		ON/OFF
			L/MIN	GPM	AC V./HZ DC VOLT	PUISSANCE WATT	AMP. MAX.	LONGUEUR	Ø	INTERRUP-TEUR
F00100C00	FLIPPER AC 230V 50 HZ	Ad W	20	0,5 - 2,6	230/50	400	1,95	2,2	3/4"	OUI

FLIPPER

EDGARD

CARACTÉRISTIQUES

- CHARIOT MOBILE
- COMPATIBLE AVEC LES VOITURES ET VÉHICULES UTILITAIRES
- ROBUSTE ET FONCTIONNEL
- PISTOLET SB325_X CAR
- PANNEAU DE COMMANDE SIMPLE ET INTUITIVE

Issu de l'expérience de PIUSI dans le secteur des systèmes de ravitaillement AdBlue®, EDGARD est un chariot mobile alimenté par batterie, expressément conçu pour distribuer de l'AdBlue® aux voitures et véhicules commerciaux.

Pratique et facile à manipuler, il est conçu exprès pour les stations de service qui nécessitent d'un système facile à manipuler et à utiliser pour garantir la vente d'AdBlue® basée sur les volumes.

PERFORMANCES

5-12 L/MIN	100-240V 50/60HZ
DÉBIT	TENSION
19 MM	2 MT
BEC VERSEUR	TUYAU DE RAVITAILLEMENT

EDGARD

PACKAGING

CODICE	PESO		PACKAGING			
	KG	LBS	MM	INCH	PCS/PALLET	PCS/BOX
F00100E0A	40		1200X800X960		1	-

GRAPHIQUES

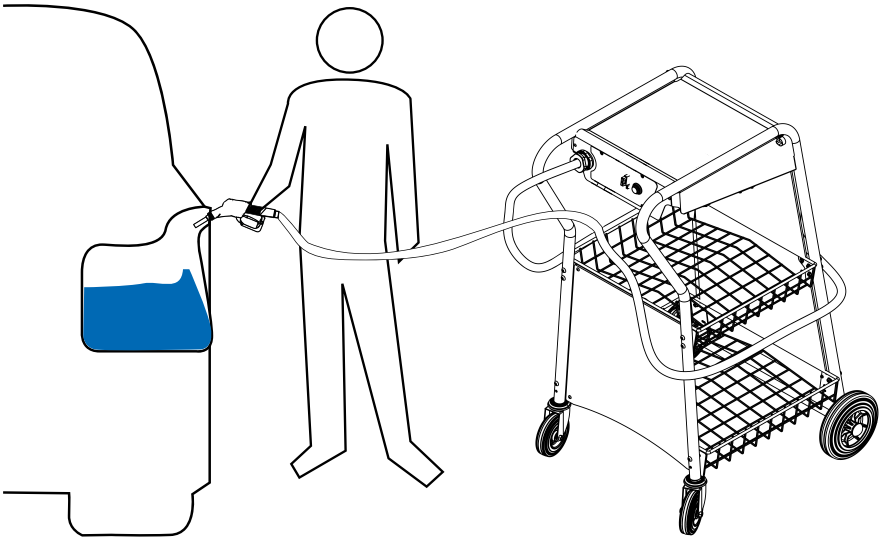

CONTENU DE L'EMBALLAGE

- CHARIOT MOBILE AVEC SUZZARABLUE PUMP DC
- TUYAU D'ASPIRATION
- TUYAU DE RAVITAILLEMENT
- PISTOLET SB325_X CAR
- MANUEL D'INSTRUCTIONS

DÉTAILS

SB325_X METER CAR

PANNEAU DE COMMANDE

SUZZARABLUE PUMP DC

DIMENSIONS

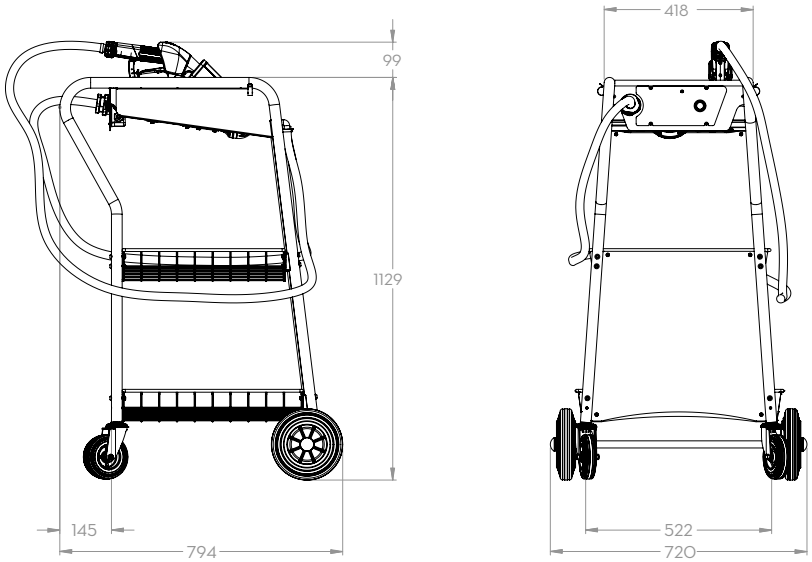

Dimensions exprimées en millimètres

MATÉRIAUX

- POMPE:
  SUZZARABLUE PUMP DC PAG. 72
- PISTOLET:
  SB325_X CAR PAG. 116

DONNÉES TECHNIQUES

CODE	DESCRIPTION	TYPE DE LIQUIDES	DÉBIT		TENSION		TUYAU			START/STOP
			L/MIN	GPM	AC V./HZ DC VOLT	AMP. MAX.	LONGUEUR (M) DELIVERY	LONGUEUR (M) SUCTION	Ø	
F00100E0A	EDGARD	Ad W	5-12	1,3 -3,1	100-240V 50/60HZ	1.2A - 230V / 2.2A - 115V	2M	1,5M	16MM	SÌ

PIUSIBOX CAR SUCTION

CARACTÉRISTIQUES

- IDÉAL POUR VIDANGER LES RÉSERVOIRS DES VÉHICULES
- ÉVITE LES TROP-PLEINS DU RÉSERVOIR
- POMPE SUZZARABLUE À DIAPHRAGME
- FACILE À MANIPULER

PIUSIBOX CAR SUCTION est la solution idéale pour tous ceux qui ont besoin de vidanger le réservoir d'AdBlue® d'un véhicule avant l'entretien. Il est doté d'un boîtier portable contenant tout l'équipement nécessaire.

PERFORMANCES

JUSQU'À 34 L/MIN DÉBIT	AC VOLTAGE TENSION
MAX 2M LIMITÉ LONGUEUR TUYAU	

PIUSIBOX CAR SUCTION

PACKAGING

CODE	POIDS		PACKAGING		
	KG	LBS	MM	INCH	PCS/BOÎTE
F00201R20	11,5	25,3	650X400X450	25,6X15,7X17,7	1

FONCTIONNEMENT

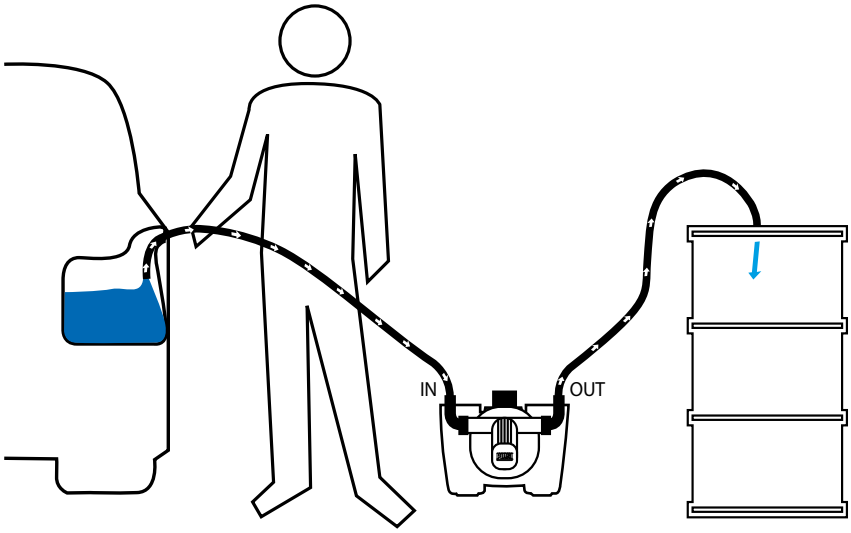

CONTENU DE L'EMBALLAGE

- POMPE SUZZARABLUE
- TUYAU D'ASPIRATION / DISTRIBUTION
- MANUEL D'INSTRUCTIONS

DÉTAILS

ON/OFF INTERRUPTEUR

POMPE SUZZARABLUE AC

HANDLE

DIMENSIONS

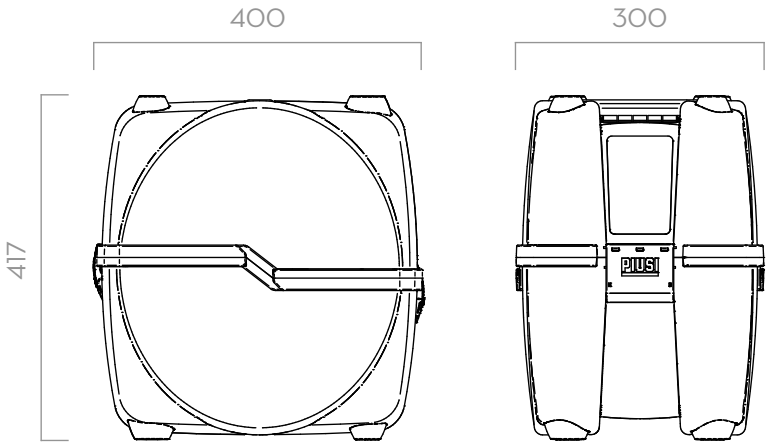

Dimensions exprimées en millimètres

MATÉRIAUX

- POMPE:
  CORPS: POLYPROPYLÈNE
  MEMBRANE: POLYPROPYLÈNE

DONNÉES TECHNIQUES

CODE	DESCRIPTION	TYPE DE LIQUIDES	DÉBIT		TENSION			RPM	CYCLE DE SERVICE	CÂBLE	TUYAU D'ASPIRATION Ø 12 MM	TUYAU DE DISTRIBUTION Ø12 MM
			L/MIN	GPM	AC V./HZ DC VOLT	PUISSANCE WATT	AMP. MAX.	RPM	MIN		LONGUEUR (M)	LONGUEUR (M)
F00201R20	PIUSIBOX CAR SUCTION ADBLUE	Ad W	34	9	230/50	400	1,95	1450	20	OUI	2	2

PIUSIBOX CAR SUCTION

RAVITAILLEMENT DES AUTOMOBILES ACCESSORIES

FILLING SYSTEMS

DELPHIN PRO_X	CODE	DESCRIPTION
	F21614000	TANK RECOVERY SYSTEM DELPHIN PRO
	F2142100A	ADAPTER 3/4" 70X6 DELPHIN
	F15452000	SEC + HOSETAIL 90°
	F20189000	AF2 56X4 BUTTRESS - 1"BSP
	F20190000	AF2 2" BUTTRESS - 1" BSP
	F20257000	AF2 2" BSP - 1" BSP
	F20258000	AF2 2" 70X6 - 1" BSP

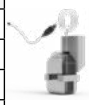
F21614000

F15452000

F20189000
F20258000
F20190000
F20257000

F2142100A

DELPHIN PRO	CODE	DESCRIPTION
	F20189000	AF2 56X4 BUTTRESS - 1"BSP
	F20190000	AF2 2" BUTTRESS - 1" BSP
	F20257000	AF2 2" BSP - 1" BSP
	F20258000	AF2 2" 70X6 - 1" BSP
	F21614000	TANK RECOVERY SYSTEM DELPHIN PRO
	F2142100A	ADAPTER 3/4" 70X6 DELPHIN
	F15452000	SEC + HOSETAIL 90°

F15452000

F21614000

F20189000
F20258000

F20190000
F20257000

DELPHIN PRO IBC	CODE	DESCRIPTION
	F20189000	AF2 56X4 BUTTRESS - 1"BSP
	F20190000	AF2 2" BUTTRESS - 1" BSP
	F20257000	AF2 2" BSP - 1" BSP
	F20258000	AF2 2" 70X6 - 1" BSP
	F12511000	VAPOUR RECOVERY DELPHIN PRO IBC
	F2193800A	AF2 56X4 BUTT. - 1"BSP SUCTION CONNECTOR
	F2193900A	AF2 2" BSP - 1" BSP SUCTION CONNECTOR

F20189000
F20258000

F20190000
F20257000

F12511000

F2193800A
F2193900A

FLIPPER	CODE	DESCRIPTION
	F00611D40	PIUSI CLEAR 3D FILTER/CARTRIDGE

F00611D40

AdBlue®
Edgard
PIUSI

SYSTÈMES DE GESTION DU CARBURANT

OVERVIEW

CARACTÉRISTIQUES:

DES DONNÉES PRÉCISES

• DONNÉES DE CONSOMMATION RÉELLES ET PRÉCISES POUR TOUTES LES OPÉRATIONS DE RAVITAILLEMENT, GÉRÉES AUTOMATIQUEMENT PAR LE SYSTÈME;
• VISION DE LA TENDANCE DES CONSOMMATIONS ET DU CARBURANT RÉSIDUEL DISPONIBLE;

DES FRAIS RÉDUITS

• UNE CONSOMMATION ATTENTIVE ET MESURÉE D'ADBLUE®/DEF PERMET D'ÉCONOMISER JUSQU'À 10% DE CARBURANT CHAQUE ANNÉE;

AUCUN ABUS

• UN SYSTÈME DE GESTION DU CARBURANT VOUS PERMET DE SAVOIR QUI EFFECTUE LA PROCÉDURE, SUR QUEL VÉHICULE, ET QUEL DISTRIBUTEUR EST UTILISÉ, CE QUI VOUS PERMET DE LIMITER LES ABUS.

Les système de gestion du carburant (FMS) sont des équipements à la technologie avancée qui permettent de mesurer, contrôler et gérer la consommation d'AdBlue®/DEF (ou d'autres fluides) des flottes ou autres véhicules d'une entreprise (comme par exemple les machines de terrassement dans le domaine de la construction).

La consommation d'AdBlue®/DEF et d'essence est une partie importante des frais de fonctionnement d'une flotte.

Combien d'AdBlue®/DEF avez-vous gaspillé au cours des derniers mois?
Combien d'AdBlue®/DEF chaque véhicule ou chauffeur consomme-t-il?
Quelle est la tendance des consommations?

Pour avoir une vision claire et précise de la situation, il vous faut un FMS.

Il s'agit d'un système rattaché à vos distributeurs et stations de transfert d'AdBlue®/DEF, qui surveille et enregistre toutes les opérations de ravitaillement, en indiquant l'opérateur et le véhicule ravitaillé, le tout en temps réel.

PIUSI a développé 3 logiciels FMS pour AdBlue®/DEF, adaptés aux exigences les plus diverses: B.SMART, SSM 2.0 et Self Service Management AGILIS.

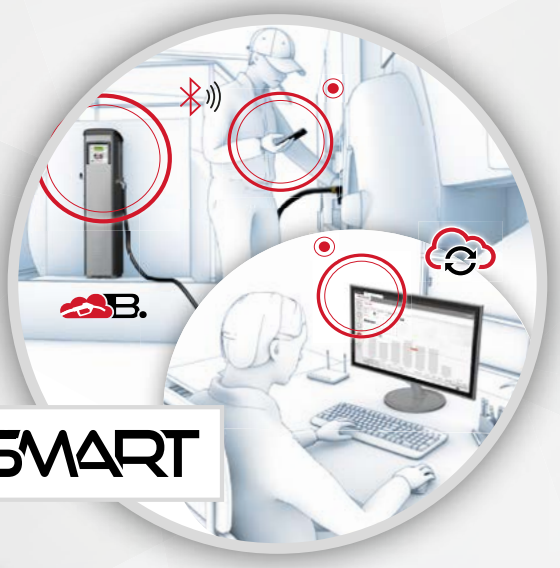

Pourquoi choisir un FMS PIUSI?

Avec **70 ans d'expérience**, PIUSI peut vous assurer non seulement les aspects technologiques et informatiques du logiciel, mais aussi un vaste gamme de distributeurs adaptés à tous les besoins; et tous sont intégrés.

En choisissant PIUSI, **vous n'aurez qu'un seul fournisseur** qui vous fournira le logiciel, **mais aussi tout le matériel de distribution, directement produits par la même entreprise.**

		AGILIS SELFSERVICE MANAGEMENT	SSM 2.0 SELF SERVICE MANAGEMENT	B.SMART
		Le contrôle de distribution est idéal pour: les entreprises qui souhaitent surveiller les quantités distribuées.	**Le contrôle de la consommation est idéal pour:** les entreprises qui souhaitent surveiller et gérer les quantités fournies, gérer la consommation et l'alimentation en carburant.	**Le contrôle de la distribution est idéal pour:** les entreprises qui souhaitent surveiller et gérer les quantités fournies dans le cloud, sans limite de territoire, grâce à des technologies intelligentes.
GÉNÉRAL	PLATE-FORME	PC Software	PC Software	Cloud Software
	MULTI SITE	-	avec PWmobile	OUI
	UTILISATEURS MAXIMUM	250/distributeur	jusqu'à 1000	illimité
	DISTRIBUTEUR MAXIMUM	16	jusqu'à 20	illimité
	LOGIN UTILISATEURS	iButton/PinCODE	iButton/PinCODE	Mobile App*
FIXER DES LIMITES	USUARIO REMOTO/ACTIVACIÓN DISPENSADORES	-	OUI	OUI
	UTILISATEUR QUOTIDIEN/ LIMITES HEBDOMADAIRES	-	OUI	avec Fuel Economy Add-on
	LIMITE DE VÉHICULE	-	OUI	avec Fuel Economy Add-on
LE CONTRÔLE DE: • VÉHICULES • FOURNISSEURS • CONSOMMATION	NUMÉRO D'ENREGISTREMENT	entrée manuel	iButton	Mobile App
	ASIGNACIÓN DE VEHÍCULO DE USUARIO	-	OUI	OUI
	ODOMETRO	OUI	OUI	OUI
	TRANSACTIONS EXTERNES	-	OUI	avec Fuel Economy Add-on
	CONTRÔLE DE LA CONSOMMATION DU CARBURANT	-	OUI	avec Fuel Economy Add-on
	CONTRÔLE DE LA CONSOMMATION DE ADBLUE	-	OUI	avec Fuel Economy Add-on
	CONTRÔLE DE LA CONSOMMATION DE LIQUIDE	-	OUI	avec Fuel Economy Add-on
VÉRIFICATION DES INDICATEURS DE NIVEAU	INTERRUPCIÓN DE LA BOMBA NIVEL BAJO	OUI	OUI	OUI
	GESTIÓN REMOTA DE NIVEL DEL TANQUE	-	OUI	avec Tank Watchdog Add-on
	NUMÉRO MAXIMUM DE OCIO	-	jusqu'à 20	illimité - with Tank Watchdog Add-on
ALARME DE NIVEAU	ALARMAS SOFTWARE	OUI	OUI	OUI
	ALARMAS HARDWARE (W/OCIO)	-	OUI	OUI
RAPPORTS	INFORMES DE TRANSACCIONES	OUI	OUI	OUI
	INFORMES DE NIVEL DEL TANQUE	-	OUI	avec Tank Watchdog Add-on
	INFORMES EN LA TENDENCIA DE PRECIOS DE COMBUSTIBLE	-	OUI	avec Tank Watchdog Add-on

*IBUTTON: EN CAS D'URGENCE SI LE SMARTPHONE N'EST PAS DISPONIBLE OU NE FONCTIONNE PAS

B.SMART

CARACTÉRISTIQUES

- SIMPLE, INTUITIF, ADAPTÉ À TOUS
- ILLIMITÉ POUR RÉPONDRE À TOUS LES BESOINS
- SUR UNE OU PLUSIEURS INSTALLATIONS
- LOGICIEL TOUJOURS FOURNI AVEC LE DISTRIBUTEUR
- BLUETOOTH
- BASÉ SUR CLOUD
- AUCUN LOGICIEL À INSTALLER
- AUCUN ABONNEMENT
- ANALYSE, CONTRÔLE ET GESTION EN UN CLIC

B.SMART est le système de gestion du carburant (FMS) de PIUSI conçu et construit pour toutes les tailles de flottes: petites, moyennes, grandes, réparties sur une ou plusieurs installations. Innovant, simple et intelligent – comme son nom l'indique – PIUSI B.SMART associe la qualité et l'efficacité des distributeurs PIUSI à un logiciel basé sur Cloud (une APP pour les chauffeurs et une APP We pour les responsables de flotte) porté par la technologie Bluetooth; aucun réseau Wi-Fi ou LAN n'est nécessaire. B.SMART peut donc être utilisé partout, même dans les endroits les plus reculés. Un FMS tout en un: il suffit au responsable de la flotte de choisir les distributeurs nécessaires; le logiciel est toujours compris dans le « package » (aucune location ni abonnement ne sont nécessaires).

PERFORMANCES

DONNÉES DISPONIBLES **TOUJOURS**	AUCUN **SOFTWARE** SUR LE PC
TRANSACTIONS	CLOUD
AUCUN **ABONNEMENT**	UNIQUEMENT **BLUETOOTH** WI-FI OU LAN
POUR L'UTILISATION	AUCUNE CONNEXION

B.SMART

B.SMART est flexible et évolutif: le même système s'adapte facilement à tous les besoins. Il suffit d'ajouter l'add-on nécessaire pour suivre l'évolution de la flotte.

B.SMART API DISPONIBLE

CONNECTEZ VOTRE ERP À B.SMART GRÂCE À L'INTERFACE API INTÉGRÉE.

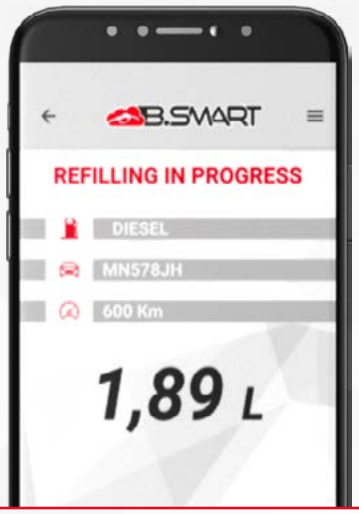

APP

Conçue pour les chauffeurs, l'APP ne demande q'un dispositif intelligent avec Bluetooth pour fonctionner correctement: une fois l'APP ouverte, le smartphone ou la tablette se connecte immédiatement au distributeur pour démarrer l'opération de ravitaillement.

HARDWARE

PIUSI B.SMART ne fonctionne qu'avec la gamme de dispositifs de distribution prévus: qualité garantie PIUSI; les meilleures performances techniques et la plus grande fiabilité assurés par un seul fournisseur. Communication en temps réel entre le distributeur et le PC.

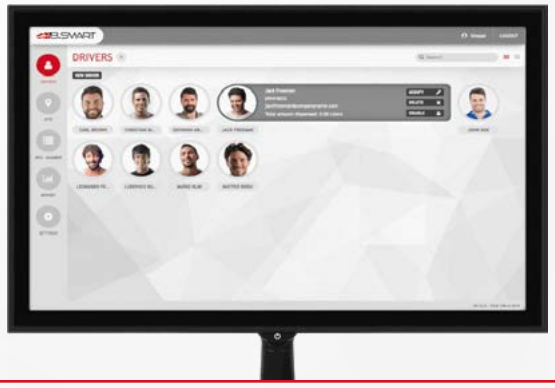

CLOUD

le cœur du logiciel de gestion du carburant B. SMART est un service basé sur le cloud qui garde une trace de toutes les transactions faire le plein et rester synchronisé chaque appareil.

WEB APP

Conçue pour le responsable de la flotte. Aucune installation de logiciel: il suffit de se connecter pour commencer immédiatement à surveiller, gérer et contrôler la consommation de la flotte.

ADD-ONS

CARACTÉRISTIQUES

- ÉVOLUTIF GRÂCE AUX ADD-ON DÉDIÉS
- NOMBRE ILLIMITÉ DE CHAUFFEURS
- INFOS DÉTAILLÉES SUR CHAQUE CHAUFFEUR
- ADAPTÉ À TOUS LES BESOINS
- SURVEILLANCE ET GESTION DE TOUS LES RÉSERVOIRS
- GESTION DES LIMITES ET DE LA CONSOMMATION DES VÉHICULES

PIUSI B.SMART est un système évolutif qui s'adapte rapidement aux nouvelles nécessités grâce aux add-on activés par le logiciel. Un FMS intelligent qui suit le développement des activités. Les packages ADD-ON permettent d'acheter des accès chauffeur (5, 10 ou 50) ou la fonction spéciale TANK WATCHDOG* grâce à laquelle le niveau de fluide dans le réservoir est toujours sous contrôle. Vous pouvez également mettre à niveau votre version MC à B.SMART grâce au kit de mise à niveau du matériel KIT HARDWARE 1.0/2018.

ADD-ON

Après avoir choisi l'ADD-ON, PIUSI envoie un code d'activation accompagné de toutes les instructions nécessaires.

DRIVER ADD-ON	
CODE	DESCRIPTION
F22500000	DRIVER ACCESS ADD-ON B.SMART (X10)
F00770D20	DRIVER ACCESS ADD-ON B.SMART (X50)

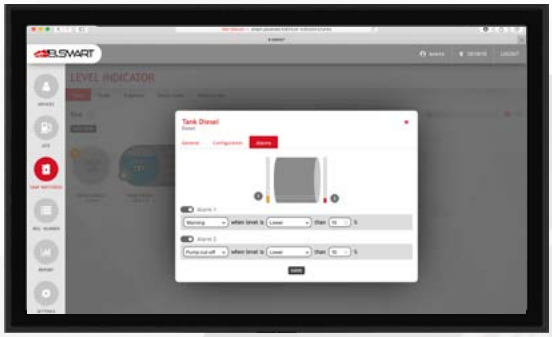

TANK WATCHDOG

B.SMART Tank Watchdog est l'add-on idéal pour assurer un contrôle complet et actualisé des stocks. Il vous permet de:

- surveiller le niveau du réservoir (ajouts de charges de fluide, déchargements et appoints);
- régler des alarmes de niveau;
- gérer les fournisseurs;
- suivre les valeurs des prix de l'inventaire et les tendances; • accéder et télécharger des rapports, où que l'on se trouve.

TANK WATCHDOG - niveaux de réservoir

Avec l'ajout d'un indicateur de niveau OCIO, le système permet de surveiller le niveau de fluide dans les réservoirs en temps réel et émet des alarmes en cas de dysfonctionnement ou de niveau bas. Un add-on idéal pour assurer le con- trôle complet et actualisé des stocks. Vous pouvez également connecter une jauge de niveau ou tout autre indicateur de niveau 420 mA ou 0-10 V:

- régler les niveaux d'alarme et recevoir les alertes quant au niveau du réservoir;
- configurer des alarmes de niveau haut ou bas;
- arrêter la pompe en fonction du niveau du fluide;
- envoyer un courriel automatique qui avertit que le niveau d'alarme paramétré est presque atteint.

TANK WATCHDOG - tendance du fluide et des prix

L'indicateur de niveau OCIO vous permet de toujours avoir la valeur et la quantité de l'inventaire de fluide à portée de main : vous pouvez définir le prix du ravitaillement et vérifier la valeur actuelle de l'inventaire:

- gérer les fournisseurs de fluides afin d'enregistrer la date, le prix et la quantité achetée;
- obtenir des données en temps réel quant à la valeur de l'inventaire;
- suivre la tendance des prix du fluide;
- accéder et télécharger des rapports depuis un dispositif connecté via Internet grâce au logiciel sur cloud.

TANK WATCHDOG ADD-ON	
CODE	DESCRIPTION
F00770L00	B.SMART TANK WATCHDOG ADD-ON - 1 YEAR
F00770L10	B.SMART TANK WATCHDOG ADD-ON - 3 YEARS
F00770L20	B.SMART TANK WATCHDOG ADD-ON - ONE TIME FEE

FUEL ECONOMY

Améliorez votre système et devenez de plus en plus SMART avec le FUEL ECONOMY ADD-ON pour B.SMART ! Ce module vous permet de gérer intégralement votre flotte et d'augmenter la profitabilité:

- Gestion flotte intégrée;
- Gestion des consommations, vérification croisée des véhicules et des conducteurs;
- Maîtrise et traçabilité des véhicules et des conducteurs;
- Ajout, vérification et gestion des ravitaillements en route.

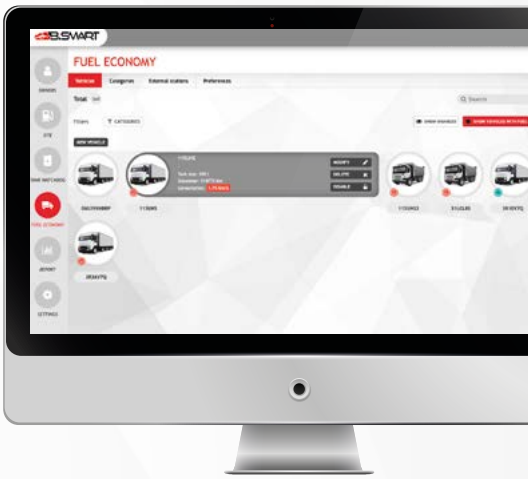

FUEL ECONOMY - gestion flotte et ses limitation

Grâce à ce nouvel ADD-ON, vous pouvez:

- Ajouter tous les véhicules de votre flotte dans le système B.SMART WEB APP;
- Regrouper tous les véhicules selon des paramètres spécifiques et personnalisés;
- Ajouter des images de vos véhicules et conducteurs dans WEB APP afin de les identifier plus rapidement et plus facilement;
- Définir des limites de quantité ou de temps par conducteur et véhicule.

FUEL ECONOMY - rapports des consommations

Grâce à ce nouvel ADD-ON, vous pourrez obtenir des rapports détaillés concernant:

- Les distributions de carburant/AdBlue®
- La consommation des véhicules, en relevant les écarts par rapport aux valeurs normales
- La consommation des conducteurs des véhicules, en suivant le type de conduite de l'opérateur
- Relever la consommation élevée des conducteurs
- Ajouter les transactions effectuées sur la route publique (i.e., stations de services), en relevant également les frais liés au carburant/AdBlue® ainsi que la stationservice utilisée, afin de d'avoir un contrôle global des ravitaillements des conducteurs, dans les véhicules

FUEL ECONOMY ADD-ON	
CODE	DESCRIPTION
F00770F00	B.SMART FUEL ECONOMY ADD-ON 1 YEAR
F00770F10	B.SMART FUEL ECONOMY ADD-ON 3 YEARS
F00770F20	B.SMART FUEL ECONOMY ADD-ON ONE TIME FEE
F17299Q00	B.SMART FUEL ECONOMY 45 QR CODES

SELF SERVICE B.SMART

CARACTÉRISTIQUES

- CONTRÔLE DES ACCÈS ET GESTION DE LA DISTIRBUTION D'ADBLUE®
- FILTRE 3D INTÉGRÉ
- CONCEPTION COMPACTE
- LOGICIEL B.SMART CLOUD DE SÉRIE
- KIT UPGRADE 1.0/2018 DISPONIBLE

SELF SERVICE B.SMART pour AdBlue® est la version mise à jour du célèbre distributeur PIUSI AdBlue®, qui intègre le système de gestion du carburant B. SMART! Vous pouvez désormais gérer la consommation d'AdBlue® de votre flotte grâce à ce nouveau distributeur innovant d'urée.

PERFORMANCES

JUSQU'À 32 L/MIN DÉBIT	AC PUISSANCE TENSION
±1% PRÉCISION	

Améliorez votre Matériel MC à B.SMART avec KIT HARDWARE 1.0/2018 UPGRADE.

SELF SERVICE B.SMART

PACKAGING

CODE	POIDS		PACKAGING			N. BOXES / EUROPALLET	
	KG	LBS	MM	INCH	PCS/BOÎTE	✈	🚢
F00748020	48	105	1480X490X400	58.3X19.3X15.7	1		

GRAPHIQUES

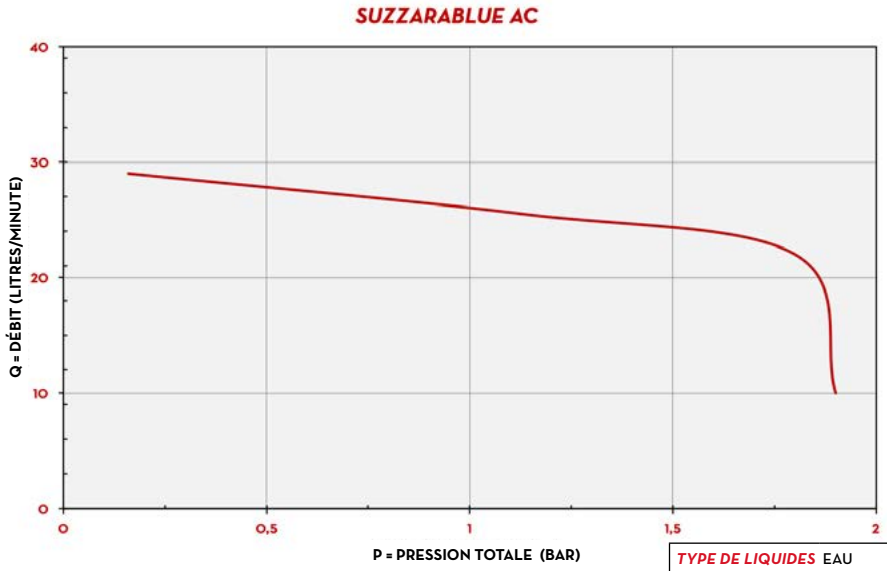

TYPE DE LIQUIDES	EAU
TEMPÉRATURE	20°C

CONTENU DE L'EMBALLAGE

- DISTRIBUTEUR SELF-SERVICE B.SMART
- CÂBLE D'ALIMENTATION
- PISTOLET SB325_X
- MANUEL D'INSTRUCTIONS

DÉTAILS

3D FILTER

OCIO 2.0 SUR DEMANDE

LOGICIEL CLOUD B.SMART

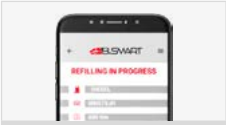
APP MOBILE B.SMART

DIMENSIONS

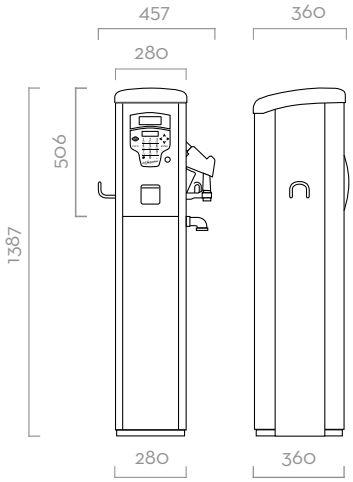

Dimensions exprimées en millimètres

COMPOSANTS

- POMPES:
  SUZZARABLUE PUMP AC — PAG. 70
- COMPTEUR:
  K24 — PAG. 94
- PISTOLET:
  SB325_X — PAG. 116
- FILTRE:
  3D FILTER — PAG. 126

DONNÉES TECHNIQUES

CODE	DESCRIPTION	TYPE DE LIQUIDES	DÉBIT		TENSION				POMPE	COMPTEUR	PISTOLET	FILTRE	ENTRÉE	TUYAU	
			L/MIN	GPM	AC V./HZ DC VOLT		PUISSANCE WATT	AMP. MAX.	TYPE	TYPE	TYPE	3D FILTER	BSP	LONGUEUR	ø
F00748020	SELF SERV ADBLUE 230V B.SMART 10 ACCESS	Ad W	34	8,9	230 V	50 HZ	400 W	1.95 A	SUZZARABLUE AC	K24	SB325_X	OUI	3/4"	6 M	1"

SELF SERVICE B.SMART

MCBOX B.SMART

CARACTÉRISTIQUES

- *IDÉAL POUR LES INSTALLATIONS EXISTANTES*
- *ADAPTÉ À TOUTES LES POMPES*
- *ENTRÉE DU COMPTEUR D'IMPULSIONS*
- *LOGICIEL B.SMART FOURNI DE SÉRIE*

MCBOX B.SMART est le nouveau modèle avancé du système de contrôle MC-BOX AdBlue® (le tableau de contrôle électronique qui vous permet de contrôler toutes les types de pompes AC/D+C, compteurs de litres à pulseur, pistolets et interrupteurs de niveau de carburant), intégré dans le nouveau système de gestion et de surveillance du carburant PIUSI B.SMART.
PIUSI MCBOX B.SMART est adapté à différentes applications et domaines, comme l'agriculture, l'automobile, la logistique et l'industrie.

PERFORMANCES

AC/DC	JUSQU'À 500 TRANSACTIONS
TENSION	MÉMORISABLES

MCBOX B.SMART

PACKAGING

CODE	POIDS		PACKAGING		
	KG	LBS	MM	INCH	PCS/BOÎTE
F00599000	5,2	11,5	300X300X180	11.8X11.8X7.1	1
F00599010	5,4	11,8	300X300X180	11.8X11.8X7.1	1
F00599060	5,4	11,8	300X300X180	11.8X11.8X7.1	1

SCHEMA DE CONNEXION

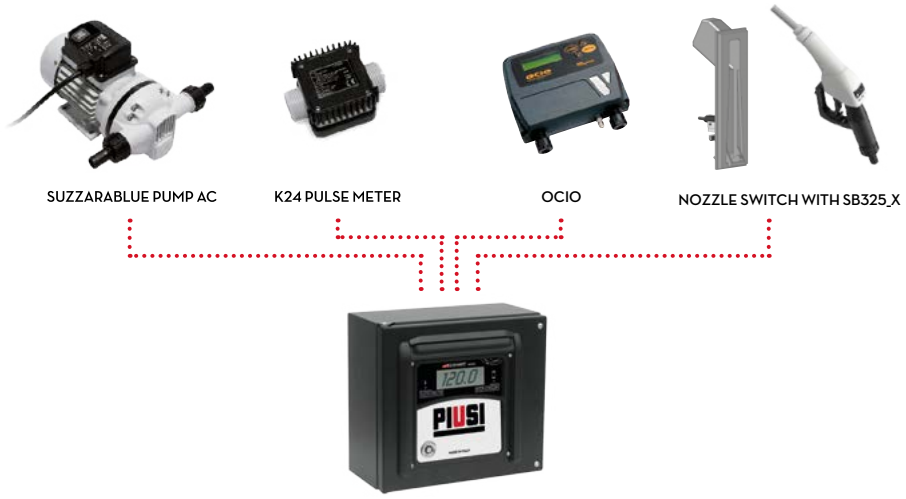

CONTENU DE L'EMBALLAGE

- MCBOX B.SMART
- DRIVER ACESS ADD-ON
- MANUEL D'INSTRUCTIONS

DÉTAILS

ACCÈS FACILE À LA CONNEXION

OCIO 2.0 SUR DEMANDE

OCIO 2.0 SUR DEMANDE

APP MOBILE B.SMART

DIMENSIONS

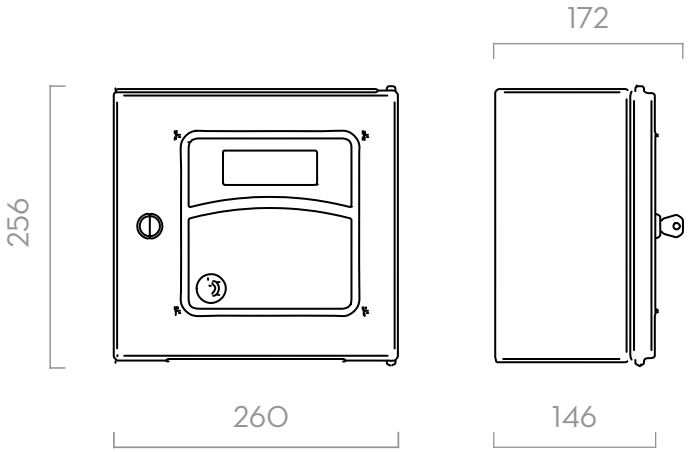

Dimensions exprimées en millimètres

DONNÉES TECHNIQUES

CODE	DESCRIPTION	TYPE DE LIQUIDES	TENSION				B.SMART CLOUD SOFTWARE/APP
			AC VOLT/HZ DC VOLT	AC VOLT/HZ DC VOLT	PUISSANCE WATT	AMP. MAX. (load motor)	
F00599000	MCBOX 100-240V B.SMART 10 ACCESS	A Ad B D F G G K O W W	100V-240V	50/60 HZ	5 W	15 A	NÉCESSAIRE
F00599010	MCBOX 12V B.SMART 10 ACCESS	A Ad B D F G G K O W W	12 V		5 W	50 A	NÉCESSAIRE
F00599060	MCBOX 24V B.SMART 10 ACCESS	A Ad B D F G G K O W W	24 V		5 W	25 A	NÉCESSAIRE

MCBOX B.SMART

SSM2.0

FEATURES

- SURVEILLANCE RÉSERVOIR
- GESTION DES CONDUCTEURS/ VÉHICULES
- RAPPORT
- SSM 2.0 CLOUD PRÊT
- GESTION ET VALORISATION DU STOCK

Le logiciel SELF SERVICE MANAGEMENT 2.0 est la réponse pour la gestion et le suivi du ravitaillement, en offrant la possibilité de surveiller les conducteurs, les véhicules et les réservoirs de carburant. Le paramétrage du système et le fonctionnement n'ont jamais été aussi simples: il suffit de connecter les dispositifs à votre réseau LAN ou Wi-Fi et de cliquer sur le bouton « Detect system » sur votre ordinateur. SELF SERVICE MANAGEMENT 2.0 s'occupe du reste. L'utilisation du logiciel SELF SERVICE MANAGEMENT 2.0 nécessite la nouvelle gamme de dispositifs de distribution SELF SERVICE 2.0. Le kit de lecteurs de clés ibutton est disponible sur demande.

PERFORMANCE

JUSQU'À 1000	USB/WEB
CONDUCTEURS/VÉHICULES	INSTALLATION

MODE D'ACTIVATION DU LOGICIEL

CLÉ USB
sans connexion internet

ÉDITION WEB
connexion internet nécessaire

VÉRIFIER
le coût de la consommation pour chaque parcours.

AFFICHER
facilement des graphiques vous permet d'analyser les litres fournis chaque jour et de les comparer avec la consommation moyenne.

- Les conditions requises minimales du système sont:
- • Monitor resolution 1280x700
- • CPU: Intel® Pentium® 4 or AMD
- Athlon® 64 processor (2 GHz or
- higher)
- • RAM: 2 GB
- • Free space on Hard Disk: 20 GB
- • Operating system: Windows 10 TH1
- 1507 or next version, Windows
- Server 2016 or next version
- • Database: Microsoft SQL 2019 CU16
- Express (included in the installation)

VÉHICULES
afficher la consommation moyenne et la distance parcourue.

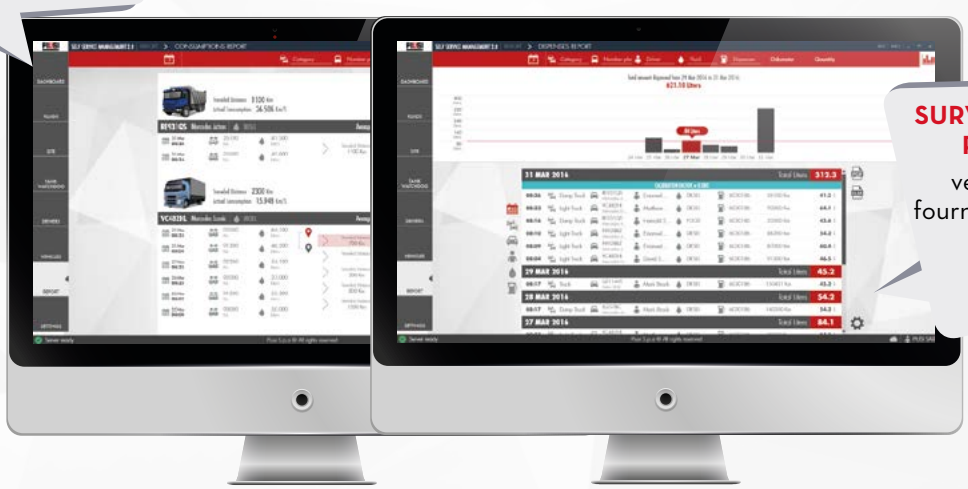

SURVEILLANCE DES RÉSERVOIRS
vérifie les litres fournis sur la période spécifiée.

DONNÉES TECHNIQUES - USB CODE

CODE	DESCRIPTION
F00772050	SSM 2.0 ENTRY
F0077202A	SSM 2.0 ADVANCED
F0077204A	SSM 2.0 SUITE
F00772000	SSM 2.0 CLIENT*

DONNÉES TECHNIQUES - WEB CODE

CODE	DESCRIPTION
F00772250	SSM 2.0 ENTRY - WEB EDITION
F0077222A	SSM 2.0 ADVANCED - WEB EDITION
F0077224A	SSM 2.0 SUITE - WEB EDITION
F00772200	SSM 2.0 CLIENT* - WEB EDITION

* L'ACHAT DE LICENCES CLIENT SUPPLÉMENTAIRES VOUS PERMET D'UTILISER LES DIFFÉRENTES VERSIONS DU SYSTÈME SELF SERVICE MANAGEMENT 2.0 SUR PLUSIEURS POSTES DE TRAVAIL.

SSM2.0

DATA TRANSFER SSM2.0

Parmi les équipements associés à SSM 2.0, PIUSI a développé un ensemble de solutions technologiques en mesure de connecter le dispositif électronique/mécanique au système de contrôle des fluides, c'est-à-dire le logiciel qui organise le fonctionnement du matériel; dans ce cas, SELF SERVICE MANAGEMENT 2.0. Comment fonctionne le transfert des données avec SSM2.0? Cela dépend de la technologie requise.

Téléchargement direct

Utilisez votre Manager Key (clé Manager) pour transférer les données du distributeur au PC: il suffit de toucher le distributeur avec la clé et d'utiliser le lecteur de clé pour transférer les données collectées.

LAN/Wi-Fi

Recevez en temps réel toutes les informations concernant les transactions: grâce à la fonction PWLAN ou PWWiFi, le logiciel reconnaît les distributeurs de carburant et envoie automatiquement les données au logiciel SELF SERVICE MANAGEMENT 2.0.

Réseau mobile

Le tout nouveau PW MOBILE 4G 2.0 permet d'installer le distributeur où vous le souhaitez, même dans les zones les plus reculées, sans avoir besoin d'un réseau local: l'appareil utilise la technologie mobile 4G pour communiquer et transférer des données et est livré avec une carte SIM.

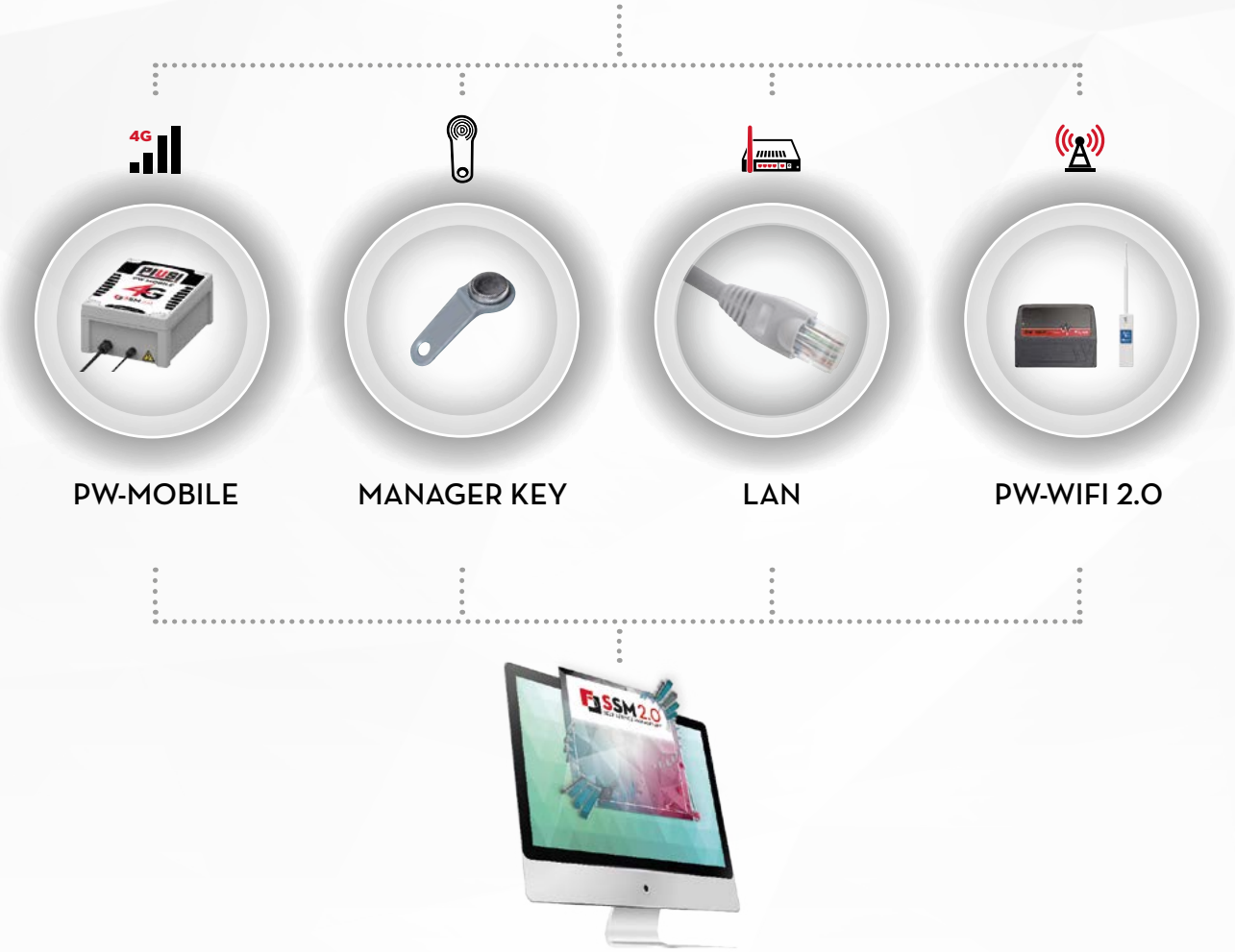

PW MOBILE

un nouveau système de communication qui vous permet de transférer des données en utilisant le réseau mobile 4G.

KEY READER & MANAGER KEY 2.0

LAN

une carte réseau qui permet au signal RS485 d'être converti pour une connexion à un réseau LAN, via une interface simple et intuitive.

PW WI-FI

une carte réseau Wi-Fi qui permet au signal RS485 d'être converti pour une connexion à un réseau Wi-Fi.

DONNÉES TECHNIQUES

CODE	DESCRIPTION
F1271012A	PW WIFI 2.0
F12710130	PW MOBILE 4G 2.0
F20552010	MANAGER KEY 2.0
F1226201A	KIT KEY READER

DATA TRANSFER SSM2.0

SELF SERVICE MC 2.0

CARACTÉRISTIQUES

- STRUCTURE ROBUSTE
- DISTRIBUTEUR TOUT-EN-UN
- ADAPTATEUR LAN INTÉGRÉ
- PORTE SUR L'AVANT POUR FACILITER LAMAINTENANCE
- LOGICIEL SSM2.0 NÉCESSAIRE
- IP55
- IDEÉL POUR LA GESTION DU CARBURANT

PIUSI SELF SERVICE MC 2.0 conserve tous les avantages du système MC bien connu, intégré dans un distributeur d'AdBlue®, tout en garantissant toutes les caractéristiques 2.0: suivi de la consommation d'AdBlue® et production de rapports, gestion des flottes, surveillance des véhicules et des utilisateurs.

PERFORMANCES

JUSQU'À 32 L/MIN DÉBIT	LAN SYSTÈME DE CONNEXION
±1% PRÉCISION	

SELF SERVICE MC 2.0

PACKAGING

CODE	POIDS		PACKAGING		N. BOXES/EUROPALLET	
	KG	LBS	MM	PCS/BOÎTE	✈	🚢
F0074306A	50	110	1478X488X400	1	6 *	4

GRAPHIQUES

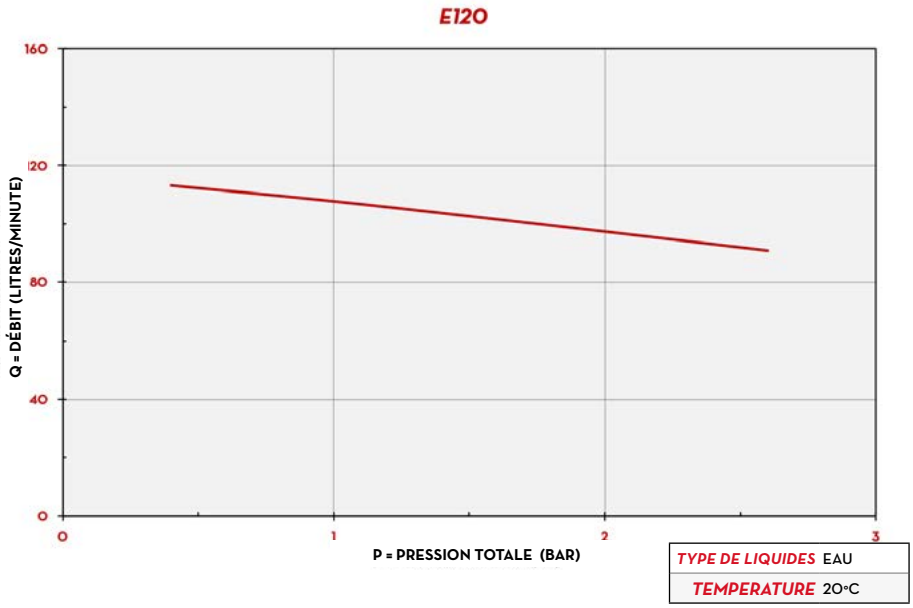

CONTENU DE L'EMBALLAGE

- SELF SERVICE MC 2.0 DISTRIBUTEUR
- TUYAU DE DISTRIBUTION
- PISTOLET SB325_X
- MANUEL D'INSTRUCTIONS

DÉTAILS

SB325_X PISTOLET

3D FILTER

SSM 2.0 SELF SERVICE MANAGEMENT

SSM 2.0 SOFTWARE (PAG. 34)

DIMENSIONS

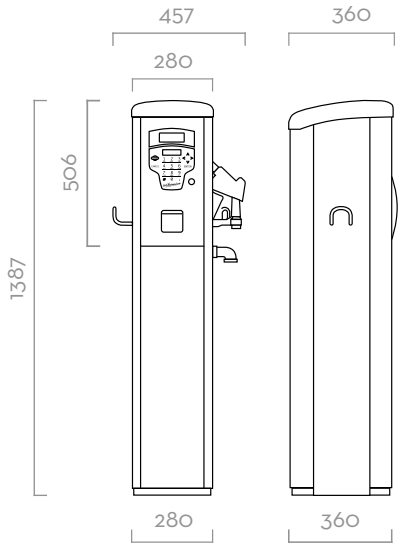

Dimensions exprimées en millimètres

COMPOSANTS

- POMPE:
  SUZZARABLUE PUMP AC — PAG. 70
- COMPTEUR:
  K24 — PAG. 94
- PISTOLET:
  SB325_X — PAG. 116
- FILTRE:
  3D FILTER — PAG. 126

DONNÉES TECHNIQUES

CODE	DESCRIPTION	TYPE DE LIQUIDES	DÉBIT		TENSION			COMP-TEUR	PISTOLET	FILTRE	ENTRÉE	TUYAU DE DISTRIBUTION
			L/MIN	GPM	AC V./HZ DC VOLT	PUISSANCE WATT	AMP. MAX.	MOD.	TYPE	3D FILTER	BSP	LONGUEUR
F0074306A	SELF SERVICE 70 MC 2.0 FOR ADBLUE	Ad W	32	8,5	230/50	400	1,95	K24	SB325	OUI	3/4"	6 M

SELF SERVICE MC 2.0

MCBOX 2.0

CARACTÉRISTIQUES

- GESTION DES FLOTTES
- ADAPTÉ À TOUTES LES POMPES
- ENTRÉE COMPTEUR D'IMPULSIONS
- VERSION LAN/WI-FI DISPONIBLE
- LOGICIEL SSM2.0 NÉCESSAIRE

PIUSI MCBOX 2.0 est l'évolution du système MCBOX, grâce à l'intégration des caractéristiques 2.0: suivi de la consommation d'AdBlue® et production de rapports, gestion des flottes, surveillance des véhicules et des utilisateurs. Il convient pour gérer et contrôler la pompe, le compteur d'impulsions et le pistolet existants.

PERFORMANCES

JUSQU'À 1000	AC PUISSANCE
UTILISATEURS/VÉHICULES	TENSION

MCBOX 2.0

PACKAGING

CODE	POIDS		PACKAGING		
	KG	LBS	MM	INCH	PCS/BOÎTE
F0059701A	9	19,4	480X370X265	18,9X14,6X10,4	1
F0059702A	5	19,4	480X370X265	18,9X14,6X10,4	1

SCHÉMA DE CONNEXION

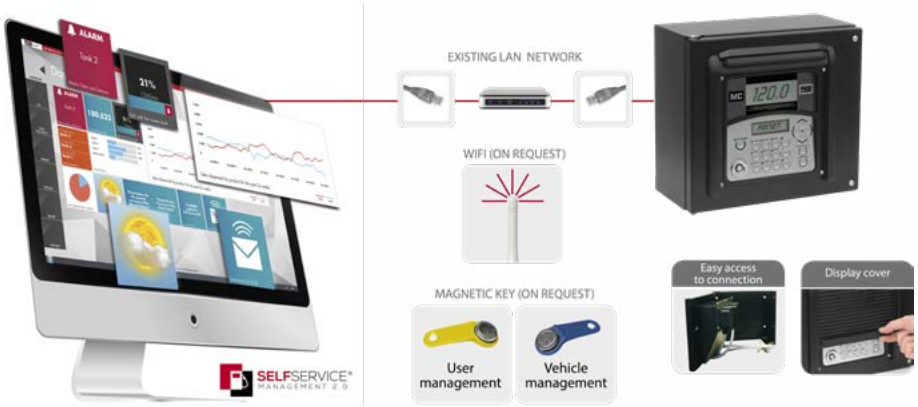

CONTENU DE L'EMBALLAGE

- UNITÉ MCBOX
- LAN/WI-FI ADAPTER
- MANUEL D'INSTRUCTIONS

DÉTAILS

COUVERTURE D'AFFICHAGE

UTILISATEURS/ VEHICULES CLÉ

SSM 2.0 SELF SERVICE MANAGEMENT
SSM 2.0 SOFTWARE (PAG. 34)

ACCÈS FACILE À LA CONNEXION

DIMENSIONS

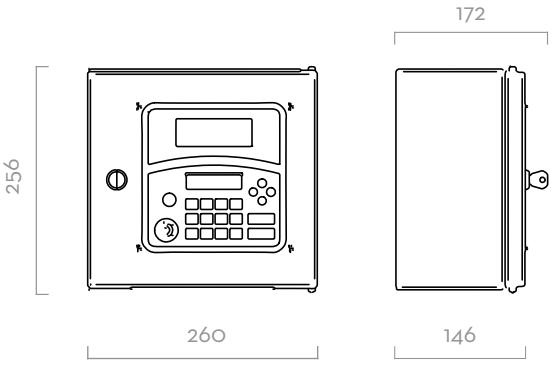

Dimensions exprimées en millimètres

DONNÉES TECHNIQUES

CODICE	DESCRIPTION	TYPE DE LIQUIDES	TENSIONE			SOFTWARE SELF SERVICE MANAGEMENT 2.0
			AC V/HZ	PUISSANCE WATT	AMP. MAX. (load motor)	
F0059701A	MCBOX LAN 2.0	Ad W	90-240V - 50/60Hz	35	6,5	REQUIS
F0059702A	MCBOX WIFI 2.0	Ad W	90-240V - 50/60Hz	35	6,5	REQIUS

MCBOX 2.0

SSM AGILIS

CARACTÉRISTIQUES

- **SURVEILLANCE VIRTUELLE DES RÉSERVOIRS**
- **INSTALLATION FACILE**
- **RAPPORTS SUR LES TRANSACTIONS**
- **EXPORTATIONS PERSONNALISÉES**

Les produits AGILIS peuvent être utilisés seuls, mais avec le logiciel SSM AGILIS, ils deviennent de véritables alliés de l'entrepreneur.
Ce logiciel est constamment développé et mis à jour par PIUSI, à tel point qu'il constitue la référence pour tous les systèmes de gestion des carburants de haut niveau afin de contrôler facilement et de manière exhaustive les livraisons de carburant dans chaque véhicule de l'entreprise.

AGILIS EST LE SYSTÈME IDÉAL POUR LES PETITES ET MOYENNES ENTREPRISES

PERFORMANCES

HASTA 16	USB/WEB VERSIÓN SOFTWARE
DISPENSADORES	INSTALACIÓN

MODE D'ACTIVATION DU LOGICIEL

CLÉ USB
sans connexion internet

ÉDITION WEB
connexion internet nécessaire

Un support concret aux petites et moyennes entreprises qui utilisent leurs propres réservoirs pour le ravitaillement en carburant Diesel de leur flotte.

- Offre une vaste gamme de solutions en termes d'applications, de type de ravitaillement et de tension
- Autorise l'accès au carburant en toute simplicité et en mode automatique, à travers un pin individuel ou une clé jaune
- Permet de gérer jusqu'à 250 usagers par pompe
- Surveille le niveau du réservoir (réservoirs virtuels uniquement)
- Enregistre toutes les données concernant le ravitaillement
- Se connecte facilement à l'ordinateur selon vos préférences : PW14, PW Mobile, PW Lan, PW Wifi, Manager Key
- Permet d'exporter des rapports complets et personnalisés
- Fonctionne avec ou sans logiciel dédié

LES AVANTAGES

Protège des fuites et des ravitaillements frauduleux

Évite les arrêts machine dûs au manque de carburant

Optimise les opérations de reporting pour s'interfacer avec votre logiciel gestionnaire

Grâce à sa robustesse, sa haute qualité et sa facilité d'utilisation, il durera longtemps.

DONNÉES TECHNIQUES

CODE	CODE DESCRIPTION
F00773050	SELF SERVICE MANAGEMENT AGILIS - USB
F00773250	SELF SERVICE MANAGEMENT AGILIS - WEB

DATA TRANSFER SSM AGILIS

DATA TRANSFER SSM AGILIS est un ensemble de solutions différentes qui permet de télécharger des transactions depuis les distributeurs vers le logiciel SSM AGILIS . La variété de l'offre est basée sur la technologie nécessaire.

Download manuel

La manière la plus facile de télécharger les informations est la Manager key. Il suffit de toucher le distributeur avec la clé pour transférer toutes les transactions et les télécharger sur le logiciel.

Réseau local

Utilisez le réseau local Lan/Wi-Fi pour télécharger les données du distributeur vers votre PC. En choisissant entre PW-LAN ou PW Wi-Fi, il est possible de créer une connexion qui vous permet de recevoir toutes les transactions en temps réel.

Réseau mobile

Grâce au nouveau PW MOBILE, il est possible d'installer les distributeurs partout dans le monde, dans un endroit couvert par un réseau mobile avec doté d'une carte SIM, évitant ainsi les configurations avec les réseaux locaux.

PW14 / RS 485

Connexion par câble RS485 avec un convertisseur USB.

KEY READER, MANAGER KEY & MANAGER KEY USB TYPE C

PW LAN

Un dispositif qui permet de convertir le signal RS485 en LAN via une interface simple et intuitive.

PW WI-FI

Un dispositif qui permet de convertir le signal RS485 en WiFi via une interface simple et intuitive.

PW MOBILE

Un nouveau système de communication qui vous permet de transférer des données en utilisant le réseau mobile 4G.

DONNÉES TECHNIQUES

CODE	DESCRIPTION
F13292000	PW 14 - USB CONVERTER
F1226201A	KIT KEY READER
F23525000	MANAGER KEY USB TYPE C
F1249600A	MANAGER KEY
F1271005A	PW-LAN
F1271004B	PW-WIFI
F1271015A	PW MOBILE 4G

DATA TRANSFER SSM AGILIS

SELF SERVICE MC

CARACTÉRISTIQUES

- ACCÈS CONTRÔLÉ
- FILTRE INTÉGRÉ
- ÉQUIPEMENT TOUT-EN-UN
- CONCEPTION COMPACTE
- LOGICIEL SSM AGILIS SUR DEMANDE

PIUSI SELF SERVICE MC est la combinaison de la technologie PIUSI MC et de la gamme de produits Suzzarablue. Ce distributeur d'AdBlue® est composé du panneau MC, de la pompe SUZZARABLUE PUMP, du pistolet SB325_X, du compteur d'impulsions K24 et du filtre 3D FILTER.

PERFORMANCES

JUSQU'À 32 L/MIN	JUSQU'À 250
DÉBIT	UTILISATEURS

±1%
PRÉCISION

SELF SERVICE MC

PACKAGING

CODE	POIDS		PACKAGING		N. BOXES/EUROPALLET	
	KG	LBS	MM	PCS/BOÎTE	✈	🚢
F0074400B	50	110	1478X488X400	1	6*	4

GRAPHIQUES

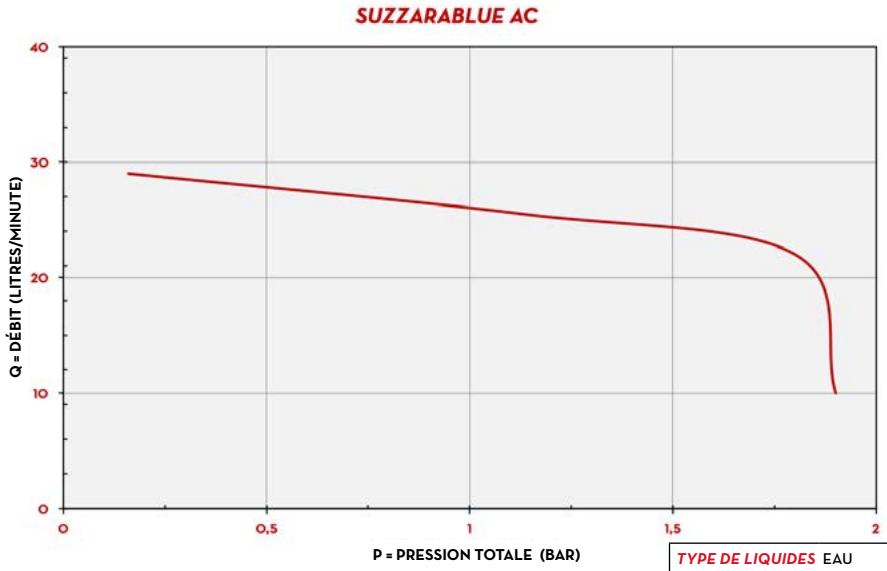

TYPE DE LIQUIDES	EAU
TEMPERATURE	20°C

CONTENU DE L'EMBALLAGE

- DISTRIBUTEUR SELF SERVICE MC
- TUYAU DE DISTRIBUTION
- PISTOLET SB325_X
- MANUEL D'INSTRUCTIONS

DÉTAILS

SB325_X PISTOLET

3D FILTER

AGILIS SELFSERVICE MANAGEMENT

SSM AGILIS SOFTWARE

DIMENSIONS

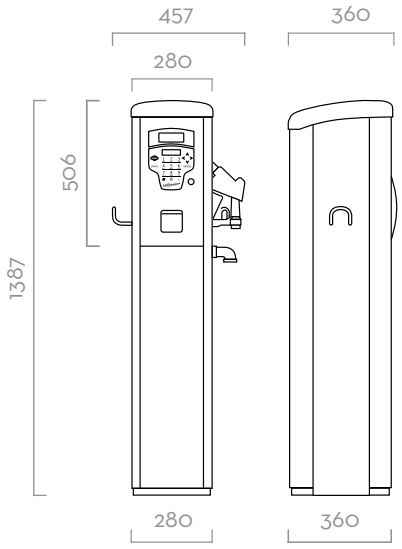

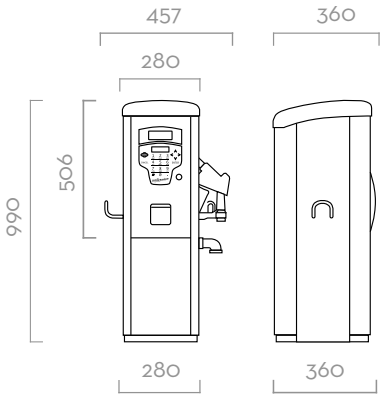

Dimensions exprimées en millimètres

COMPOSANTS

- POMPE:
  SUZZARABLUE PUMP AC — PAG. 70
- COMPTEUR:
  K24 METER — PAG. 94
- PISTOLET:
  SB325_X — PAG. 116
- FILTRE:
  3D FILTER — PAG. 126

DONNÉES TECHNIQUES

CODE	DESCRIPTION	TYPE DE LIQUIDES	DÉBIT		TENSION			COMP-TEUR	PISTOLET	FILTRE	ENTRÉE	TUYAU DE DISTRIBUTION
			L/MIN	GPM	AC V./HZ DC VOLT	PUISSANCE WATT	AMP. MAX.	MOD.	TYPE	3D FILTER	BSP	LONGUEUR
F0074400B	SELFSERV.MC ADBL 230V/50HZ AGILIS	Ad W	32	8,5	230/50	400	1,95	K24	SB325	SI	3/4"	6 M

SELF SERVICE MC

MCBOX

CARACTÉRISTIQUES

- CONTRÔLE DES ACCÈS
- ADAPTÉ À TOUTES LES POMPES
- ENTRÉE COMPTEUR D'IMPULSIONS
- FACILE À INSTALLER
- MULTI-UTILISATEURS
- COMPATIBLE AVEC LE LOGICIEL SSM AGILIS

PIUSI MCBOX est un panneau de contrôle électronique multi-utilisateurs pratique, qui permet de gérer et contrôler la pompe, le compteur d'impulsions et le pistolet existants. Intégré avec SELF SERVICE MANAGEMENT AGILIS, il offre la possibilité de télécharger toutes les transactions.

PERFORMANCES

JUSQU'À 250	AC/DC
UTILISATEURS	TENSION

MCBOX

PACKAGING

CODE	POIDS		PACKAGING		N. BOXES/EUROPALLET	
	KG	LBS	MM	PCS/BOÎTE		
F1398006C	5	19,4	480X370X265	1		

CONNECTION SCHEME

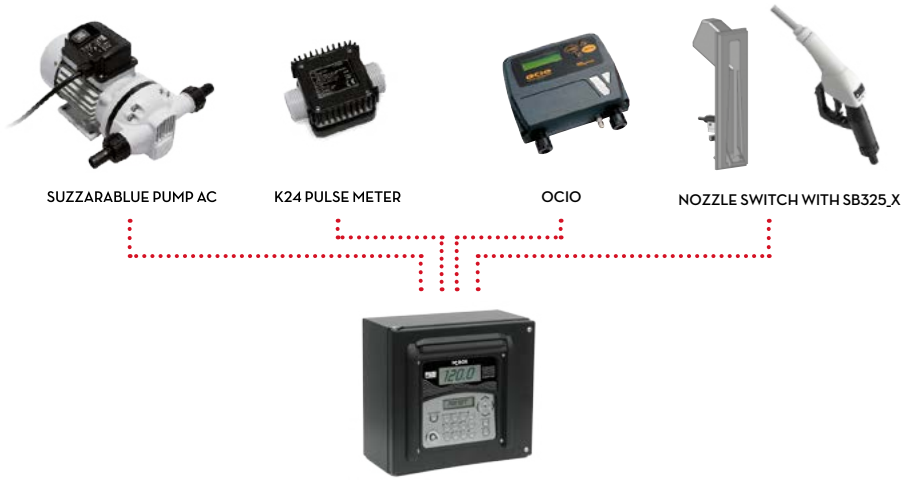

CONTENU DE L'EMBALLAGE

- UNITÉ MCBOX
- MANUEL D'INSTRUCTIONS

DÉTAILS

COUVERTURE D'AFFICHAGE

AGILIS SELFSERVICE MANAGEMENT
SSM AGILIS SOFTWARE

ACCÈS FACILE À LA CONNEXION

CLÉ UTILISATEUR

DIMENSIONS

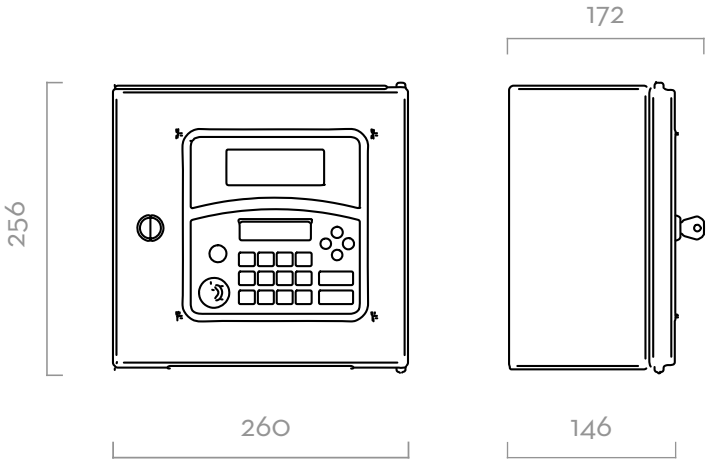

Dimensions exprimées en millimètres

DONNÉES TECHNIQUES

CODE	DESCRIPTION	TYPE DE LIQUIDES	UTILISATEURS	TENSION			METRE
				HZ	POWER WATT	AMP. MAX. (load motor)	
F1398006C	MCBOX 100-240V 250U UREA AGILIS	Ad W	250	50/60 Hz	100-240V	15	-

MCBOX

SYSTÈMES DE GESTION DU CARBURANT ACCESSORIES

B.SMART

SELF SERVICE B.SMART	CODE	DESCRIPTION
	F22500000	DRIVER ACCESS (X05)
	F00770D20	DRIVER ACCESS (X50)
	F1590400A	USER KEY (YELLOW KEY: 10PCS)

F1590400A

F00770D00
F00770D10
F00770D20

MCBOX B.SMART	CODE	DESCRIPTION
	F1270800C	KIT PEDESTAL CUBE BLACK
	F22500000	DRIVER ACCESS (X10)
	F00770D20	DRIVER ACCESS (X50)
	F1590400A	USER KEY (YELLOW KEY: 10PCS)
	F1273700A	KIT HANG WALL

F1590400A F1270800C F1273700A

F00770D00
F00770D10
F00770D20

SSM2.0

SELF SERVICE MC 2.0	CODE	DESCRIPTION
	F1590400A	KIT DRIVER KEY YELLOW (10PCS)
	F17299000	KIT VEHICLE KEY BLUE (10PCS)

F1590400A F17299000

MCBOX 2.0	CODE	DESCRIPTION
	F1590400A	KIT DRIVER KEY YELLOW (10PCS)
	F17299000	KIT VEHICLE KEY BLUE (10PCS)

F1590400A F17299000

SSM AGILIS

SELF SERVICE MC	CODE	DESCRIPTION
	F1590400A	KIT DRIVER KEY YELLOW (10PCS)
	F1249600A	MANAGER KEY

F1590400A F1249600A

MCBOX	CODE	DESCRIPTION
	F1270800C	KIT PEDESTAL CUBE BLACK
	F1590400A	KIT DRIVER KEY YELLOW (10PCS)
	F17121000	LEVEL PROBE FOR ACCESS 85
	F1249600A	MANAGER KEY
	F1623900B	NOZZLE HOLDER SS+CABLED SWITCH FM/MC

F1270800C F1590400A F1249600A F1623900B

SELF SERVICE
120.0
PASSST
PIUSI

KITS

SUZZARABLUE DRUM

CARACTÉRISTIQUES

- CONÇU POUR FÛTS DE 200 L
- FACILE À INSTALLER
- POMPE SUZZARABLUE

PIUSI SUZZARABLUE DRUM est la solution idéale pour toutes les applications avec de l'ABlue® en bidon. Ses crochets réglables facilitent l'installation sur toutes sortes de barils.

PERFORMANCES

JUSQU'À 32 L/MIN DÉBIT	AC PUISSANCE TENSION
20 MIN CYCLE DE SERVICE	

SUZZARABLUE DRUM

PACKAGING

CODE	POIDS		PACKAGING		
	KG	LBS	MM	INCH	PCS/BOÎTE
F0020135E	16	35,3	470X370X265	18,3X14,6X10,4	1
F00201D5C	16	35,3	470X370X265	18,3X14,6X10,4	1
F00201E5C	16	35,3	470X370X265	18,3X14,6X10,4	1

GRAPHIQUES

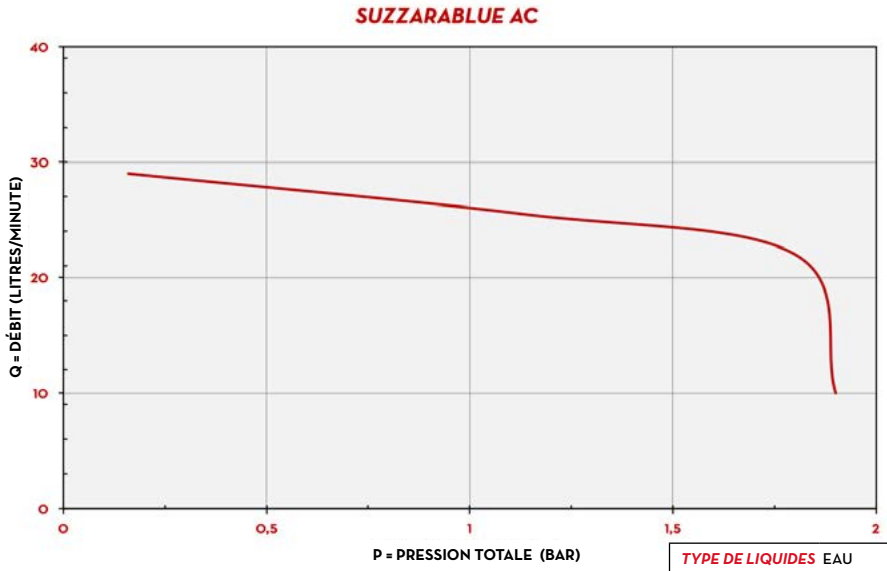

TYPE DE LIQUIDES	EAU
TEMPERATURE	20°C

CONTENU DE L'EMBALLAGE

- UNITÉ SUZZARABLUE DRUM
- SB325 / PISTOLET COMPTEUR SB325 (SUR DEMANDE)
- CONNECTEUR AF2
- TUYAU D'ASPIRATION
- TUYAU DE DISTRIBUTION
- MANUEL D'INSTRUCTIONS

DÉTAILS

SUZZARABLUE POMPE AC

AF2 CONNECTEUR

TUYAU D'ASPIRATION

DIMENSIONS

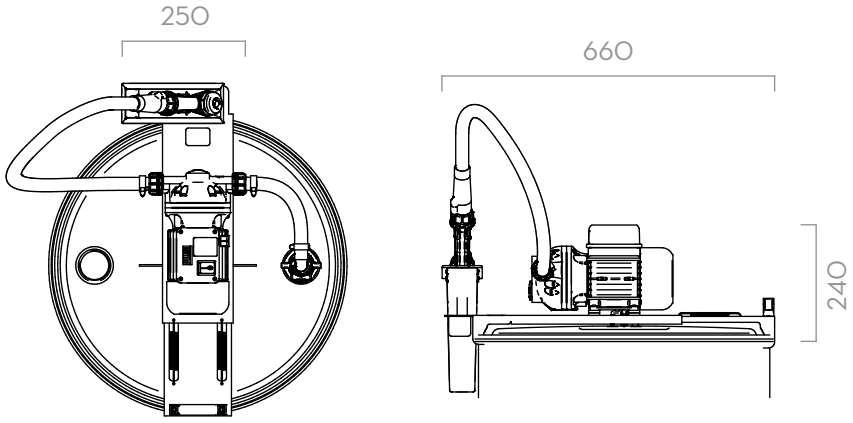

Dimensions exprimées en millimètres

COMPOSANTS

- POMPE:
  SUZZARABLUE PUMP AC — PAG. 70
- PISTOLET:
  SB325_X METER — PAG. 106
  SB325_X — PAG. 116
  SUZZARABLUE MANUAL NOZZLE — PAG. 120

DONNÉES TECHNIQUES

CODE	DESCRIPTION	TYPE DE LIQUIDES	DÉBIT		TENSION			COMP-TEUR	PISTOLET	FILTRE 3D	TUYAU		ON/OFF
			L/MIN	GPM	AC V./HZ DC VOLT	POWER WATT	AMP. MAX.	MOD.	TYPE		LONGUEUR	Ø	INTERRUP-TEUR
F00201 35E	SUZZARABLUE DRUM 230V/50HZ	Ad W	32	8,5	230/50	400	495	NON	MAN.	AF2	6 M	3/4"	OUI
F00201 D5C	SUZZARABLUE DRUM 230V/50HZ - SB325_X	Ad W	32	8,5	230/50	400	495	NON	SB325	AF2	6 M	3/4"	OUI
F00201 E5C	SUZZARABLUE DRUM 230V/50HZ - SB325_X MET	Ad W	32	8,5	230/50	400	495	NON	SB325	AF2	6 M	3/4"	OUI

SUZZARABLUE DRUM

SUZZARABLUE 3 PRO

CARACTÉRISTIQUES

- DESIGN ROBUSTE
- FIABILITÉ NOTAMMENT DANS LES SITUATIONS NON OPTIMALES
- DISTRIBUTION TOUJOURS GARANTIE
- ADBLUE® TOUJOURS PROPRE
- ADAPTÉ À TOUTES LES CONDITIONS ET APPLICATIONS
- FIXATION ERGONOMIQUE POUR IBC
- VASTE POSSIBILITÉ DE CONFIGURATION
- COMPTEUR DE PIUSI (SB325_X METER OR K24)

Le SUZZARABLUE 3 PRO est le top de gamme pour le transfert privatif d'AdBlue® by PIUSI. Adapté à toutes les conditions de travail, pour ravitailler n'importe quel engin industriel ou VUL, la version PRO complète et intégré la version BASIC avec précision du compteur: soit par le biais du K24 pour AdBlue® by PIUSI, soit du compteur intégré dans le pistolet automatique, SB325_X METER by PIUSI.

PERFORMANCES

JUSQU'À 35 L/MIN DÉBIT	AC/DC TENSION
6M LONGUEUR TUYAU DE DISTRIBUTION	20 MIN CYCLE DE SERVICE

SUZZARABLUE 3 PRO

PACKAGING

CODE	POIDS		PACKAGING		
	KG	LBS	MM	INCH	PCS/BOÎTE
F00101510	14,5	32	480X390X310	19,3X15,4X12,2	1
F00101390	14,5	32	480X390X310	19,3X15,4X12,2	1
F00101500	14,5	32	480X390X310	19,3X15,4X12,2	1
F00101440	14,5	32	480X390X310	19,3X15,4X12,2	1
F00101449	14,5	32	480X390X310	19,3X15,4X12,2	1
F00101560	14,5	32	480X390X310	19,3X15,4X12,2	1
F00101430	14,5	32	480X390X310	19,3X15,4X12,2	1
F0010100A	14,5	32	480X390X310	19,3X15,4X12,2	1
F0010101A	14,5	32	480X390X310	19,3X15,4X12,2	1

GRAPHIQUES

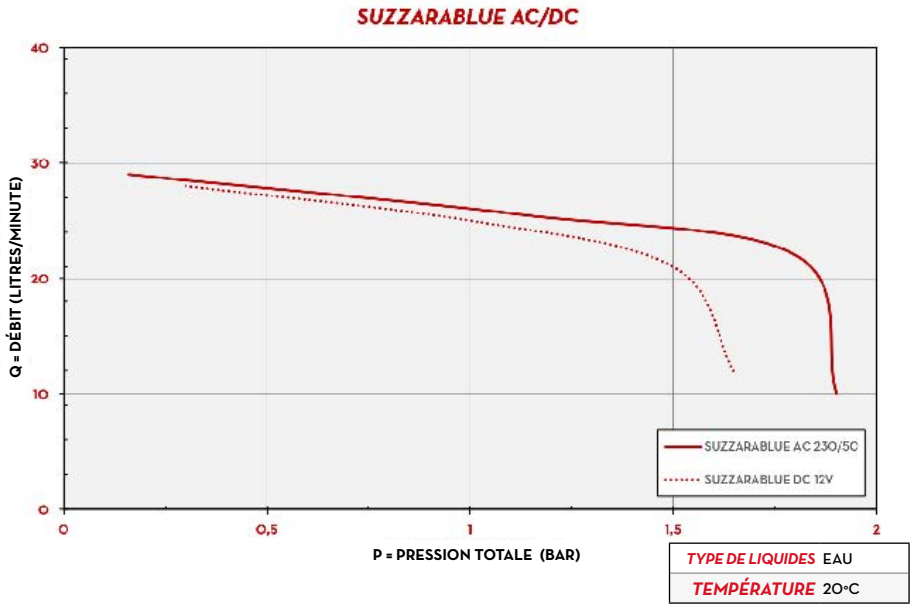

CONTENU DE L'EMBALLAGE

- UNITÉ SUZZARABLUE 3
- TUYAU D'ASPIRATION & DISTRIBUTION
- MANUEL/AUTOMATIQUE PISTOLET
- COMPTEUR K24 (SUR DEMANDE)
- CONNECTEUR SEC (*)
- 3D FILTER (SUR DEMANDE)
- MANUEL D'INSTRUCTIONS

DÉTAILS

PISTOLET COMPTEUR/ PISTOLET MANUEL **

FILTRE 3D DISPONIBLE

K24 DISPONIBLE

CONNECTEUR SEC DISPONIBLE*

DIMENSIONS

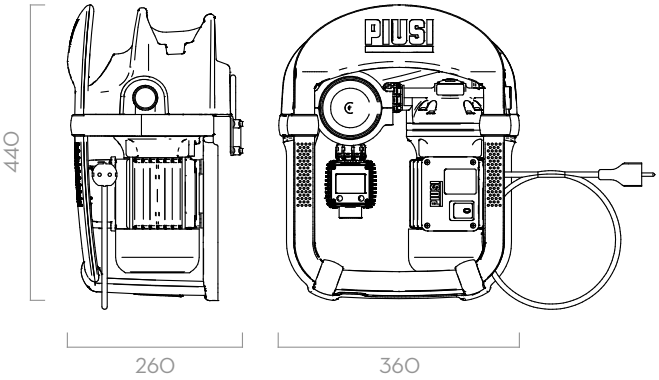

Dimensions exprimées en millimètres

COMPOSANTS

- POMPES:
  - SUZZARABLUE PUMP AC — PAG. 70
  - SUZZARABLUE PUMP DC — PAG. 72
- PISTOLET:
  - SB325_X — PAG. 116
  - SUZZARABLUE A60 — PAG. 118
  - SUZZARABLUE MANUAL NOZZLE — PAG. 120
- FILTRE:
  - 3D FILTER — PAG. 126
- COMPTEURS:
  - K24 — PAG. 94
  - SB325_X METER — PAG. 106

DONNÉES TECHNIQUES

CODE	DESCRIPTION	TYPE DE LIQUIDES	DÉBIT		TENSION	COMPOTEURS	PISTOLET	FILTRE 3D	CONNECTEUR IBC	TUYAU	
			L/MIN	GPM	POWER	TYPE	TYPE			ASPIRATION Ø 3/4	DISTRIBUTION
F00101510	SUZZ.BLUE3 PRO PURE 12V SB325M	Ad W	35	9,3	12V	SB325_X METER	SB325_X	OUI	SEC	1,5 M Ø20	6 M Ø20
F00101390	SUZZ.BLUE3 PRO 12V A60	Ad W	35	9,3	12V	K24	A60	NON	SEC	1,5 M Ø20	6 M Ø20
F00101500	SUZZ.BLUE3 PRO PURE 12V A60	Ad W	35	9,3	12V	K24	A60	OUI	SEC	1,5 M Ø20	6 M Ø20
F00101440	SUZZ.BLUE3 PRO 230/50 A60	Ad W	35	9,3	230V 50HZ	K24	A60	NON	SEC	1,5 M Ø20	6 M Ø20
F00101490	SUZZ.BLUE3 PRO PURE 230/50 A60	Ad W	35	9,3	230V 50HZ	K24	A60	OUI	SEC	1,5 M Ø20	6 M Ø20
F00101560	SUZZ.BLUE3 PRO 230/50 M.NOZ	Ad W	35	9,3	230V 50HZ	K24	MANUAL	NON	SEC	1,5 M Ø20	6 M Ø20
F00101430	SUZZ.BLUE3 PRO 230/50 SB325	Ad W	35	9,3	230V 50HZ	K24	SB325_X	NON	SEC	1,5 M Ø20	6 M Ø20
F0010100A	SUZZ.BLUE3 PRO PURE 230/50 SB325	Ad W	35	9,3	230V 50HZ	K24	SB325_X	OUI	SEC	1,5 M Ø20	6 M Ø20
F0010101A	SUZZ.BLUE3 PRO PURE 230/50 SB325M	Ad W	35	9,3	230V 50HZ	SB325_X METER	SB325_X	OUI	SEC	1,5 M Ø20	6 M Ø20

*AUTRES CONNECTEURS DISPONIBLES: AF2/EXTERNAL SUCTION
** AUTRES PISTOLETS DISPONIBLE: SB325_X, SUZZARABLUE A 60

SUZZARABLUE 3 PRO

SUZZARABLUE 3 BASIC

CARACTÉRISTIQUES

- DESIGN ROBUSTE
- FIABILITÉ NOTAMMENT DANS LES SITUATIONS NON OPTIMALES
- DISTRIBUTION TOUJOURS GARANTIE
- ADBLUE® TOUJOURS PROPRE
- ADAPTÉ À TOUTES LES CONDITIONS ET APPLICATIONS
- FIXATION ERGONOMIQUE POUR IBC
- VASTE POSSIBILITÉ DE CONFIGURATION

Le SUZZARABLUE 3 BASIC, désormais le best seller dans sa gamme, c'est le kit IBC pour le transfert privatif d'AdBlue® by PIUSI. Il s'adapte à toutes les conditions de travail, grâce à sa robustesse, fiabilité et précision dans le temps. Dans la version AC/DC, il se compose d'une pompe SUZZARABLUE, du FILTRE 3D (dans les versions PURE) et d'un pistolet automatique ou manuel. Cette version ne propose pas de compteur.

PERFORMANCES

JUSQU'À 35 L/MIN DÉBIT	AC/DC TENSION
6M LONGUEUR TUYAU DE DISTRIBUTION	20MIN CYCLE DE SERVICE

SUZZARABLUE 3 BASIC

PACKAGING

CODE	POIDS		PACKAGING		
	KG	LBS	MM	INCH	PCS/BOÎTE
F00101400	14,5	32	480X390X310	19,3X15,4X12,2	1
F00101480	14,5	32	480X390X310	19,3X15,4X12,2	1
F00101350	14,5	32	480X390X310	19,3X15,4X12,2	1
F00101470	14,5	32	480X390X310	19,3X15,4X12,2	1
F00101450	14,5	32	480X390X310	19,3X15,4X12,2	1
F00101460	14,5	32	480X390X310	19,3X15,4X12,2	1
F00101410	14,5	32	480X390X310	19,3X15,4X12,2	1
F00101550	14,5	32	480X390X310	19,3X15,4X12,2	1

GRAPHIQUES

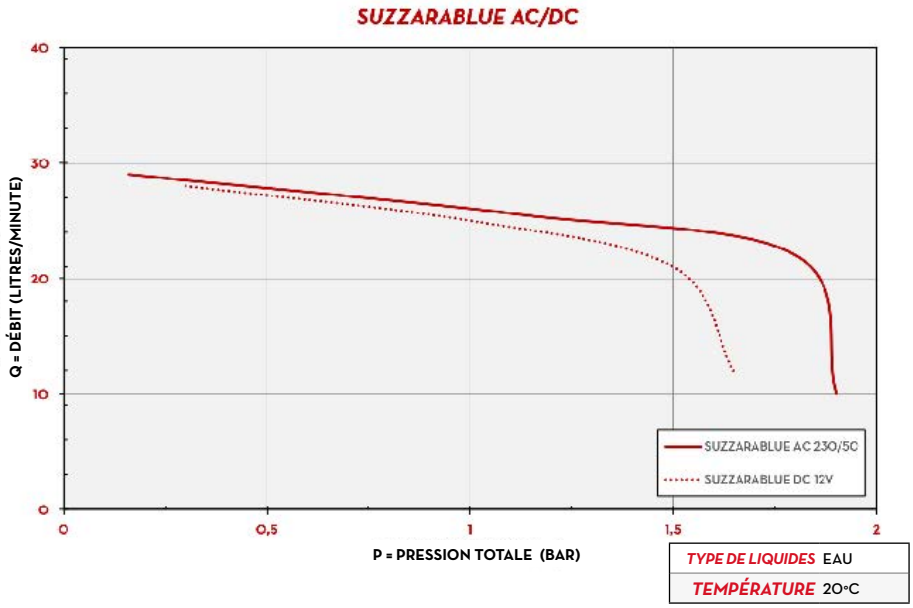

CONTENU DE L'EMBALLAGE

- UNITÉ SUZZARABLUE 3
- TUYAU D'ASPIRATION & DISTRIBUTION
- MANUEL/AUTOMATIQUE PISTOLET
- CONNECTEUR SEC (*)
- FILTRE 3D (SUR DEMANDE)
- MANUEL D'INSTRUCTIONS

DÉTAILS

SB325_X, PISTOLET MANUEL**

FILTRE 3D DISPONIBLE

AC/DC POMPES

CONNECTEUR SEC DISPONIBLE*

DIMENSIONS

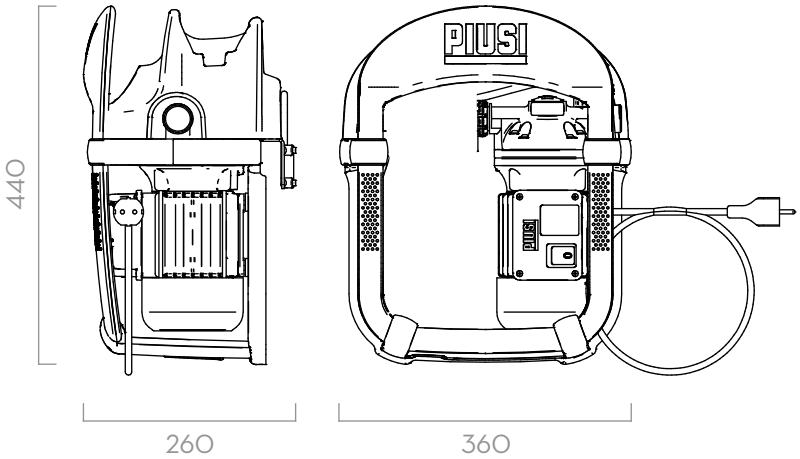

Dimensions exprimées en millimètres

COMPOSANTS

- POMPES:
  - SUZZARABLUE PUMP AC — PAG. 70
  - SUZZARABLUE PUMP DC — PAG. 72
- PISTOLET:
  - SB325_X — PAG. 116
  - SUZZARABLUE A60 — PAG. 118
  - SUZZARABLUE MANUAL NOZZLE — PAG. 120
- FILTRE:
  - 3D FILTER — PAG. 126

DONNÉES TECHNIQUES

CODE	DESCRIPTION	TYPE DE LIQUIDES	DÉBIT		TENSION	COMPTEUR	PISTOLET	FILTRE 3D	IBC CON-NECTEUR	TUYAU	
			L/MIN	GPM	POWER	TYPE	TYPE			ASPIRATION Ø 3/4	DISTRIBU-TION
F00101400	SUZZ.BLUE3 BASIC 12V M.NOZ	Ad W	35	9,3	12V	NON	MANUAL	NON	SEC	1,5 M Ø20	6 M Ø20
F00101480	SUZZ.BLUE3 BASIC PURE 12V M.NOZ	Ad W	35	9,3	12V	NON	MANUAL	OUI	SEC	1,5 M Ø20	6 M Ø20
F00101350	SUZZ.BLUE3 BASIC 230/50 A60	Ad W	35	9,3	230V 50HZ	NON	A60	NON	SEC	1,5 M Ø20	6 M Ø20
F00101470	SUZZ.BLUE3 BASIC PURE 230/50 A60	Ad W	35	9,3	230V 50HZ	NON	A60	OUI	SEC	1,5 M Ø20	6 M Ø20
F00101450	SUZZ.BLUE3 BASIC 230/50 M.NOZ	Ad W	35	9,3	230V 50HZ	NON	MANUAL	NON	SEC	1,5 M Ø20	6 M Ø20
F00101460	SUZZ.BLUE3 BASIC PURE 230/50 M.NOZ	Ad W	35	9,3	230V 50HZ	NON	MANUAL	OUI	SEC	1,5 M Ø20	6 M Ø20
F00101410	SUZZ.BLUE3 BASIC 230/50 SB325	Ad W	35	9,3	230V 50HZ	NON	SB325_X	NON	SEC	1,5 M Ø20	6 M Ø20
F00101550	SUZZ.BLUE3 BASIC PURE 230/50 SB325	Ad W	35	9,3	230V 50HZ	NON	SB325_X	OUI	SEC	1,5 M Ø20	6 M Ø20

*AUTRES CONNECTEURS DISPONIBLES : AF2/EXTERNAL SUCTION
** AUTRES PISTOLETS DISPONIBLE: SUZZARABLUE A 60

SUZZARABLUE 3 BASIC

SUZZARABLUE PORTABLE KIT

CARACTÉRISTIQUES

- ***PRÊT À L'USAGE***
- ***PORTATIF***
- ***COLLIERS POUR BRANCHEMENT BATTERIE***

La facilité d'utilisation est la principale caractéristique de PIUSI SUZZARABLUE PORTABLE KIT. La version de base de tous les distributeurs d'Adblue®: il se compose de la pompe SUZZARABLUE PUMP et d'un pistolet manuel SUZZARABLUE MANUAL NOZZLE.

PERFORMANCES

JUSQU'À 35 L/MIN	AC/DC PUISSANCE
DÉBIT	TENSION

20 MIN
CYCLE DE SERVICE

SUZZARABLUE PORTABLE KIT

PACKAGING

CODE	POIDS		PACKAGING		N. BOXES / EUROPALLET	
	KG	LBS	MM	PCS/BOÎTE	✈	🚢
F00201AAA	8	17,6	357X327X275	1	24	36
F00201C7A	10	22	357X327X275	1	24	36

GRAPHIQUES

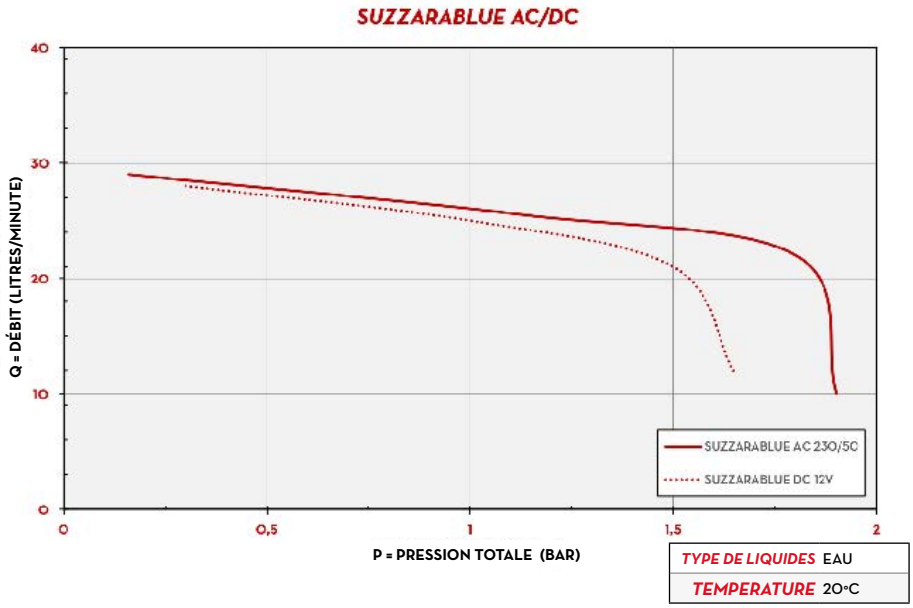

CONTENU DE L'EMBALLAGE

- POMPE SUZZARABLUE AC/DC
- PISTOLET MANUEL
- CLAPET DE PIED
- SUCTION/DELIVERY HOSE
- MANUEL D'INSTRUCTIONS

DÉTAILS

PISTOLET MANUEL

VANNE DE FOND

COLLIERS

DIMENSIONS

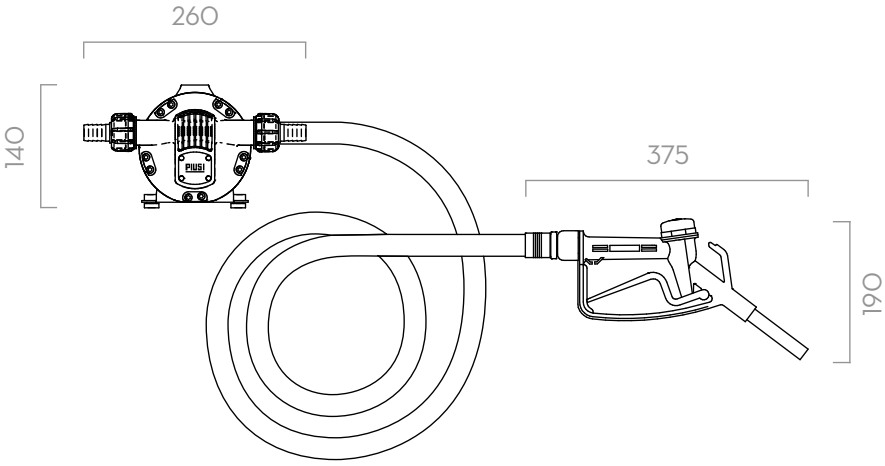

Dimensions exprimées en millimètres

COMPOSANTS

- POMPE:
  SUZZARABLUE PUMP AC — PAG. 70
  SUZZARABLUE PUMP DC — PAG. 72
- PISTOLET:
  SUZZARABLUE MANUAL NOZZLE — PAG. 120

DONNÉES TECHNIQUES

CODE	DESCRIPTION	TYPE DE LIQUIDES	DÉBIT		TENSION			PISTOLET	TUYAU		ON/OFF
			L/MIN	GPM	AC V./HZ DC VOLT	PUISSANCE WATT	AMP. MAX.	TYPE	LONGUEUR	Ø	INTERRUP-TEUR
F00201AAA	SUZZARABLUE KIT 12V	Ad W	35	9,2	12	260	22	MANUAL	6 M	3/4"	OUI
F00201C7A	SUZZARABLUE KIT 230 V	Ad W	32	8,5	230/50	400	1,95	MANUAL	6 M	3/4"	OUI

SUZZARABLUE PORTABLE KIT

PIUSIBOX FOR ADBLUE®

CARACTÉRISTIQUES

- PORTATIF
- FACILE À MANIPULER
- PRÊT À L'USAGE
- ADAPTATEUR RACCORD SEC
- CONÇU POUR DES APPLICATIONS CONTRAIGNANTES

PIUSIBOX d'AdBlue® contient tout l'équipement nécessaire pour la distribution parfaite d'AdBlue®. La boîte est dotée de roues et d'une poignée pratique qui vous permet de déplacer facilement PIUSIBOX.

PERFORMANCES

JUSQU'À 35 L/MIN DÉBIT	DC PUISSANCE TENSION
20 MIN CYCLE DE SERVICE	

PIUSIBOX FOR ADBLUE®

PACKAGING

CODE	POIDS		PACKAGING		
	KG	LBS	MM	INCH	PCS/BOÎTE
F00204060	16	35,3	650X400X450	25,6X15X17,7	1

GRAPHIQUES

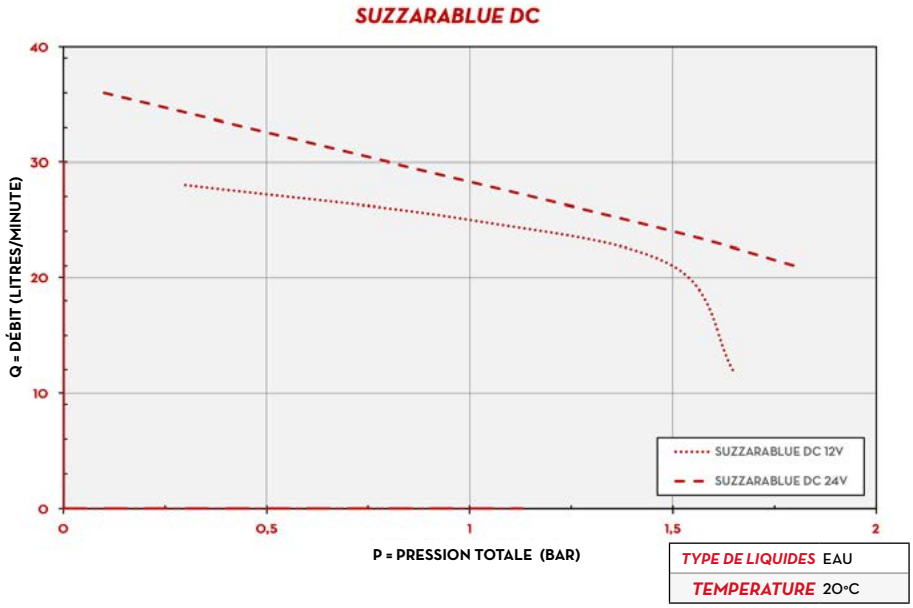

CONTENU DE L'EMBALLAGE

- POMPE SUZZARABLUE DC
- PISTOLET AUTOMATIQUE
- TUYAU D'ASPIRATION / DISTRIBUTION
- MANUEL D'INSTRUCTIONS

DÉTAILS

PISTOLET

SEC RACCORD COMPRIS

ROUES

DIMENSIONS

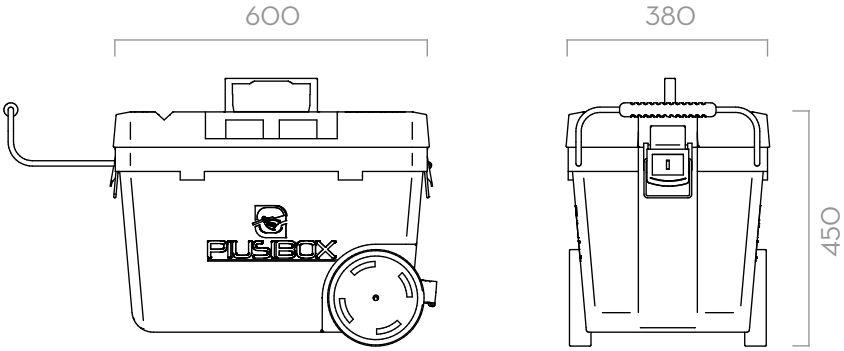

Dimensions exprimées en millimètres

COMPOSANTS

- POMPE:
  SUZZARABLUE PUMP DC — PAG. 72
- PISTOLET:
  SB325_X — PAG. 116

DONNÉES TECHNIQUES

CODE	DESCRIPTION	TYPE DE LIQUIDES	DÉBIT		TENSION			RPM	CYCLE DE SERVICE	CÂBLE	PISTOLET	TUYAU DE DISTRIBUTION	SEC	GANTS
			L/MIN	GPM	AC V./HZ DC VOLT	PUISSANCE WATT	AMP. MAX.	RPM	MIN.		TYPE	LENGHT		
F00204060	PIUSIBOX FOR ADBLUE	Ad W	35	9,2	24	310	13	2800	20	OUI	SB325	6 M	OUI	OUI

PIUSIBOX FOR ADBLUE®

SUZZARABLUE BOX

CARACTÉRISTIQUES

- FACILE À INSTALLER
- PRÊT À L'USAGE
- VERROU INTÉGRÉ

PIUSI SUZZARABLUE BOX est spécifiquement conçu pour une installation murale ou sur le réservoir. Il est doté d'un boîtier métallique qui permet de verrouiller tout l'équipement.

PERFORMANCES

JUSQU'À 32 L/MIN DÉBIT	AC TENSION PUISSANCE
±1% PRÉCISION	20 MIN CYCLE DE SERVICE

SUZZARABLUE BOX

PACKAGING

CODE	POIDS		PACKAGING		
	KG	LBS	MM	INCH	PCS/BOÎTE
F0020196B	25	55,1	575X320X607	22,6X23,9	1

GRAPHIQUES

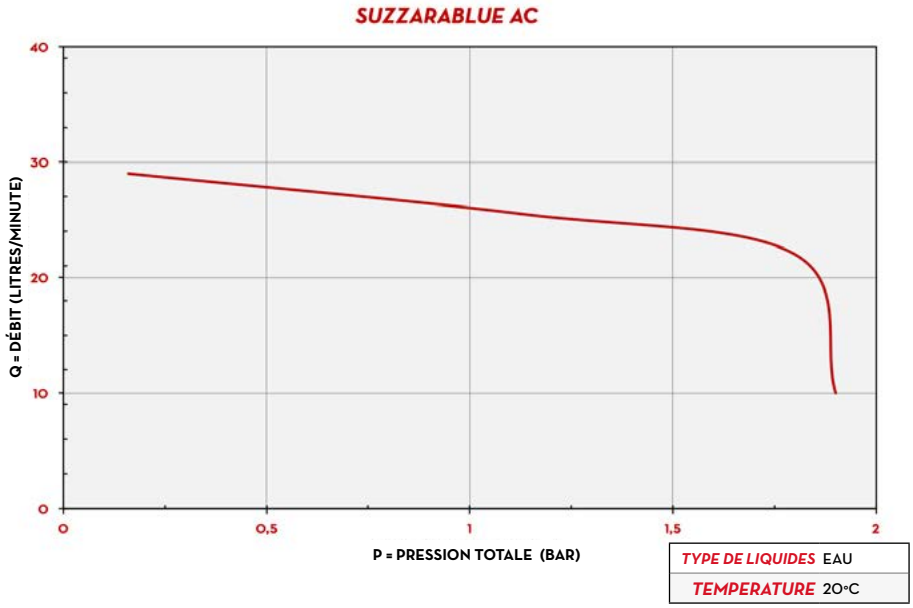

CONTENU DE L'EMBALLAGE

- POMPE SUZZARABLUE AC
- COMPTEUR K24
- PISTOLET
- MANUEL D'INSTRUCTIONS

DÉTAILS

PISTOLET AUTOMATIQUE

VANNE DE FOND

K24

DIMENSIONS

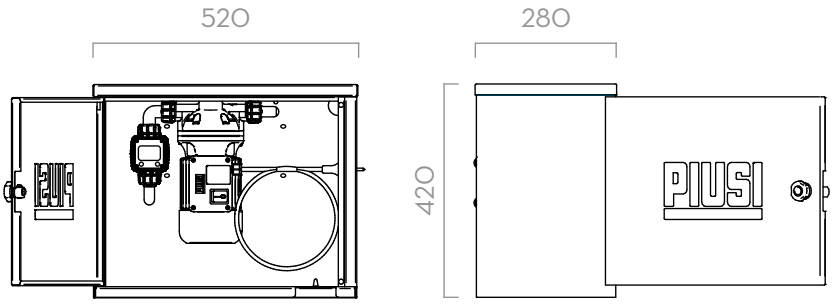

Dimensions exprimées en millimètres

COMPOSANTS

- POMPE:
  SUZZARABLUE PUMP AC — PAG. 70
- COMPTEUR:
  K24 METER — PAG. 94
- PISTOLET:
  SUZZARABLUE A60 — PAG. 118

DONNÉES TECHNIQUES

CODE	DESCRIPTION	TYPE DE LIQUIDES	DÉBIT		TENSION			COMP-TEUR	PISTOLET	LON-GUEUR TUYAU
			L/MIN	GPM	AC V./HZ DC VOLT	PUISSANCE WATT	AMP. MAX.	MOD.	TYPE	
F0020196B	SUZZARABLUE BOX	Ad W	32	8,5	230/50	400	1,95	K24	SUZZARABLUE NOZZLE A60	6 M

SUZZARABLUE BOX

KITS ACCESSOIRES

DRUM

SUZZARABLUE DRUM	CODE	DESCRIPTION
	F20189000	AF2 56X4 BUTTRESS - 1"BSP
	F20190000	AF2 2" BUTTRESS - 1" BSP
	F20257000	AF2 2" BSP - 1" BSP
	F20258000	AF2 2" 70X6 - 1" BSP

F20189000 / F20190000
F20257000 / F20258000

IBC

SUZZARABLUE 3 PRO	CODE	DESCRIPTION
	F1206801B	SUZZARABLUE CART KIT
	F15452000	SEC + HOSETAIL 90°
	F20189000	AF2 56X4 BUTTRESS / M 1" BSP
	F15515000	KIT BOTTOM CONNECTION W/FOOT VALVE 1.5MT
	F15606010	SUCTION DIP TUBE SUZZARABLUE 2" BUTT
	F15606020	SUCTION DIP TUBE SUZZARABLUE 2" BSP
	F15606000	SUCTION DIP TUBE SUZZARABLUE 56X4
	F15515010	KIT BOTTOM CONNECTION W/FOOT VALVE 0.3MT
	F1917400A	KIT FOR SB325_X WITH MISF AND MAG AD
	F00611D40	PIUSI 3D FILTER CARTRIDGE

F15452000

F1206801B

F15606000
F15606020
F15606010

F00611D40

F20189000

F15515000
F15515010

F1917400A

SUZZARABLUE 3 BASIC	CODE	DESCRIPTION
	F1206801B	SUZZARABLUE CART KIT
	F15452000	SEC + HOSETAIL 90°
	F20189000	AF2 56X4 BUTTRESS / M 1" BSP
	F15515000	KIT BOTTOM CONNECTION W/FOOT VALVE 1.5MT
	F15606010	SUCTION DIP TUBE SUZZARABLUE 2" BUTT
	F15606020	SUCTION DIP TUBE SUZZARABLUE 2" BSP
	F15606000	SUCTION DIP TUBE SUZZARABLUE 56X4
	F15515010	KIT BOTTOM CONNECTION W/FOOT VALVE 0.3MT
	F1917400A	KIT FOR SB325_X WITH MISF AND MAG AD
	F00611D40	PIUSI 3D FILTER CARTRIDGE

F15452000

F1206801B

F15606000
F15606020
F15606010

F00611D40

F20189000

F15515000
F15515010

F1917400A

ST

SUZZARABLUE BOX	CODE	DESCRIPTION
	F1611800D	KIT COMPLETE BOX FOR SUZZARABLUE BOX
	F20300000	PLATE SUZZ.BLU BOX - PEDESTAL CUBE
	F1270800C	KIT PEDESTAL CUBE BLACK

F1270800C

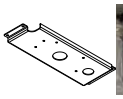

F20300000

F1611800D

POMPES

SUZZARABLUE PUMP AC

CARACTÉRISTIQUES

- PRÊTE À L'USAGE
- POMPE MULTI-USAGES
- AUTO-AMORÇANTE
- VANNE DE DÉRIVATION INTÉGRÉE

PIUSI SUZZARABLUE PUMP AC de PIUSI est la pompe à diaphragme la plus connue pour AdBlue®. Elle est dotée d'un moteur électrique sans joints dynamiques. Cette solution permet d'obtenir une pompe industrielle fiable avec des capacités auto-amorçantes.

PERFORMANCES

JUSQU'À 32 L/MIN	20 MIN
DÉBIT	CYCLE DE SERVICE

SUZZARABLUE PUMP AC

PACKAGING

CODE	POIDS		PACKAGING		N. BOXES/EUROPALLET	
	KG	LBS	MM	PCS/BOÎTE	✈	🚢
F00203090	7	15,4	350X180X280	1	60	84

GRAPHIQUES

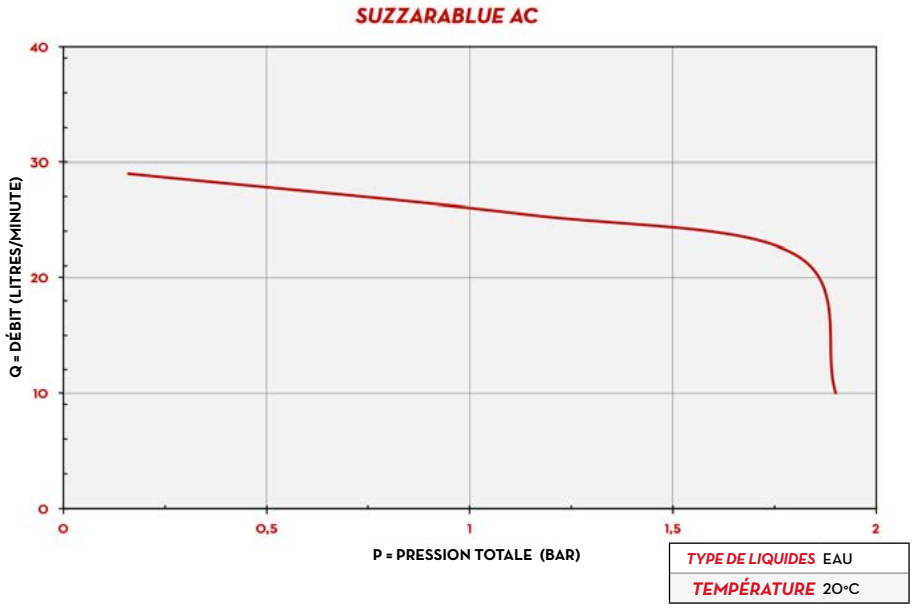

CONTENU DE L'EMBALLAGE

- POMPE SUZZARABLUE AC
- RACCORDS DE TUYAU
- MANUEL D'INSTRUCTIONS

DÉTAILS

INTERRUPTEUR ON/OFF

PLAQUE DE FIXATION

DIMENSIONS

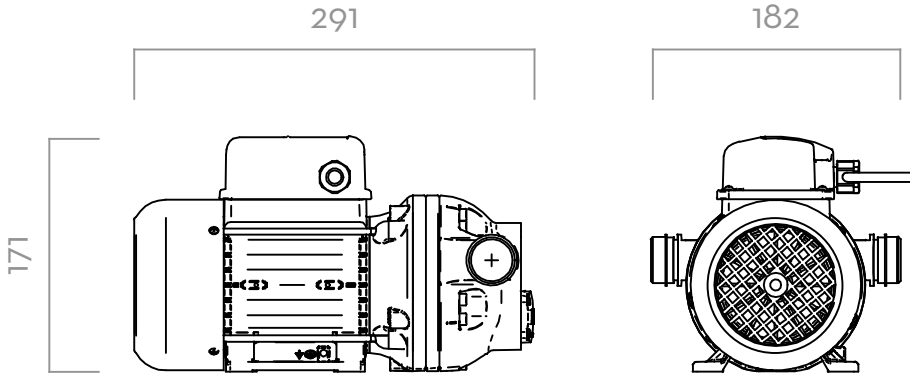

Dimensions exprimées en millimètres

MATÉRIAUX

- CORPS: POLYPROPYLÈNE
- MEMBRANE: POLYPROPYLÈNE

DONNÉES TECHNIQUES

CODE	DESCRIPTION	TYPE DE LIQUIDES	DÉBIT		TENSION				CÂBLE	ENTRÉE/ SORTIE	ON/OFF
			L/MIN	GPM	AC V./HZ DC VOLT	RPM	PUISSANCE WATT	AMP. MAX.	MOD.	BSP	INTERRUP-TEUR
F00203090	SUZZARABLUE AC PUMP 230/50	Ad W	32	8,5	230/50	1450	400	1,95	OUI	3/4"	OUI

SUR DEMANDE, PRODUIT DISPONIBLE AVEC DIFFÉRENTES TENSIONS ET FRÉQUENCES.

SUZZARABLUE PUMP AC

SUZZARABLUE PUMP DC

CARACTÉRISTIQUES

- PRÊTE À L'USAGE
- POMPE MULTI-USAGES
- AUTO-AMORÇANTE
- VANNE DE DÉRIVATION INTÉGRÉE

PIUSI SUZZARABLUE PUMP DC de PIUSI est une pompe à diaphragme électrique DC adaptée pour le transvasement d'AdBlue®. Cette pompe auto-amorçante est dotée d'une dérivation de pression intégrée.

PERFORMANCES

JUSQU'À 35 L/MIN	20 MIN
DÉBIT	CYCLE DE SERVICE

SUZZARABLUE PUMP DC

PACKAGING

CODE	POIDS		PACKAGING		N. BOXES/EUROPALLET	
	KG	LBS	MM	PCS/BOÎTE	✈	🚢
F00204080	3,6	7,9	350X180X280	1	60	84
F00204090	3,6	7,9	350X180X280	1	60	84

GRAPHIQUES

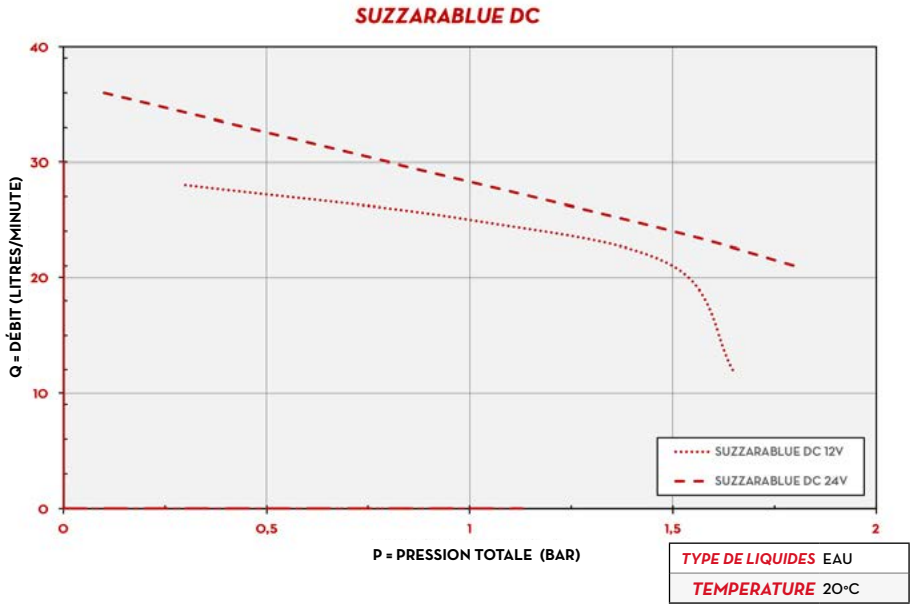

CONTENU DE L'EMBALLAGE

- POMPE SUZZARABLUE DC
- COLLIERS
- MANUEL D'INSTRUCTIONS

DÉTAILS

INTERRUPTEUR ON/OFF

COLLIERS

DIMENSIONS

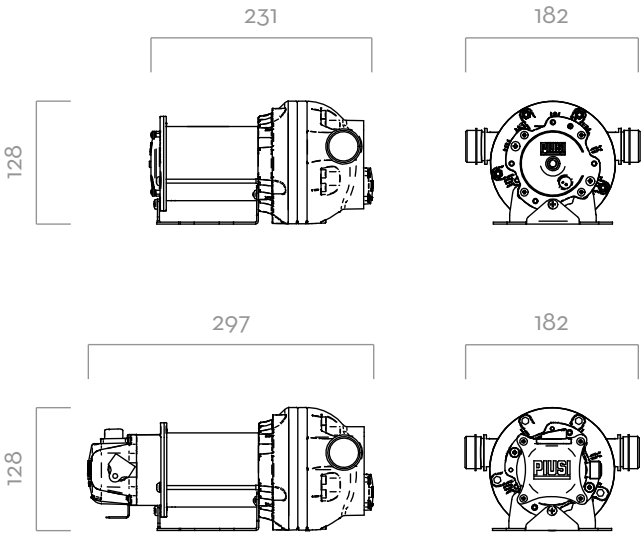

Dimensions exprimées en millimètres

MATÉRIAUX

- CORPS: POLIPROPYLENE
- MEMBRANE: POLIPROPYLENE

DONNÉES TECHNIQUES

CODE	DESCRIPTION	TYPE DE LIQUIDES	DÉBIT		TENSION				CÂBLE	ENTRÉE/ SORTIE	ON/OFF
			L/MIN	GPM	AC V./HZ DC VOLT	RPM	PUISSANCE WATT	AMP. MAX.	MOD.	BSP	SWITCH
F00204080	SUZZARABLUE DC PUMP 12V	Ad W	35	9,2	12	2800	260	22	OUI	3/4"	OUI
F00204090	SUZZARABLUE DC PUMP 24V	Ad W	35	9,2	24	2800	310	13	OUI	3/4"	OUI

SUZZARABLUE PUMP DC

SQUALO35

CARACTÉRISTIQUES

- APPLICATION CONTRAIGNANTES
- TURBINE RÉGÉNÉRATIVE
- RÉGULATEUR DE PRESSION INTÉGRÉ
- CLAPET DE NON-RETOUR INTÉGRÉ

SQUALO35 est la première pompe submersible pour AdBlue® spécialement développée et testée pour les systèmes de distribution. Une pompe centrifuge équipée d'un régénérateur de turbine avec clapet anti-retour et d'un système rég-ulateur de pression innovant intégré qui optimise le niveau de performances du débit. La cohérence du débit et la précision au cours de la distribution réduis-ent drastiquement la consommation d'énergie. L'encombrement réduit et la concep-tion particulière de la pompe garantissent une installation facile et une vidange presque complète du réservoir où elle est installée.

SUBLOCK est garanti IP55 dans la partie supérieure et il est réalisé avec des technopolymères avancés et de l'acier inoxydable ; pour les parties qui nécess-itent de plus de robustesse. En outre, il est doté d'un système antisiphon. SU-BLOCK est la manière la plus sûre d'ancrer la pompe SQUALO35 et les équipem-ents branchés au réservoir.
Un système de fixation pratique qui permet d'éviter tout éventuel endommage-ment dû au transport sur le réservoir et la pompe installée, justement parce que le système limite les impacts dus aux mouvements et vibrations. Il a été conçu pour être compatible avec les principaux réservoirs disponibles sur le marché.

PERFORMANCES

JUSQU'À 35 L/MIN DÉBIT	AC TENSION PUISSANCE
30 MM NIVEAU MORT	

SUBLOCK

SUBLOCK NEW

Système de branchement sur réservoir de la pompe SQUALO35 pour tuyaux et câbles:

- tuyau de refoulement
- alimentation
- indicateur de niveau
- compteur de litres

SQUALO35

PACKAGING

CODE	POIDS		PACKAGING		
	KG	LBS	MM	INCH	PCS/BOÎTE
F00206020	7	15,4	510X240X150	20X9,4X5,6	1
F00206A00	8,5	18,7	400X290X250	15,7X11,4X9,8	1

GRAPHIQUES

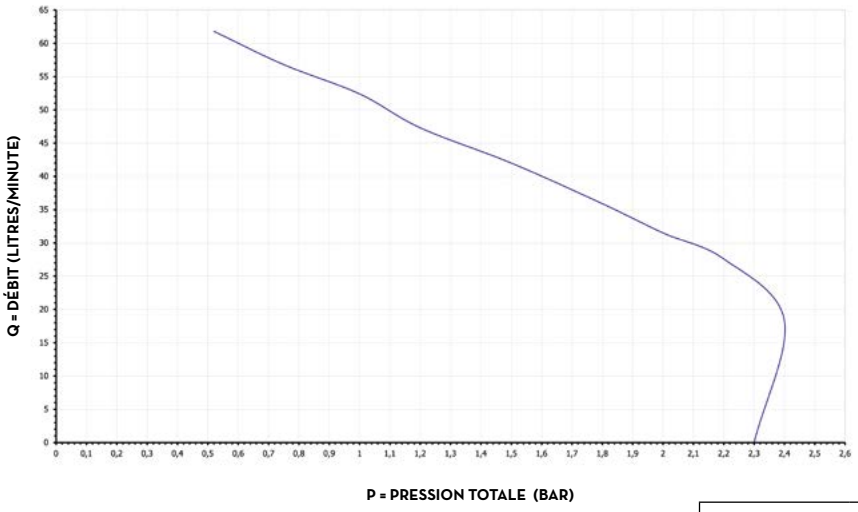

TYPE DE LIQUIDES	EAU
TEMPERATURE	20°C

CONTENU DE L'EMBALLAGE

- SQUALO35
- KIT SQUALO35 SUBLOCK
- MANUALE ISTRUZIONI

DÉTAILS

TAMIS À MAILLES

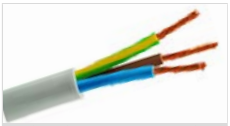
CORDON D'ALIMENTATION DE 5 MÈTRES

BUILT-IN NON RETURN VALVE

PRESSURE EQUALIZER

MATÉRIAUX

- CORPS: ACIER INOXYDABLE / TECHNOPOLYMÈRE
- TURBINE: TECHNOPOLYMÈRE

DIMENSIONS

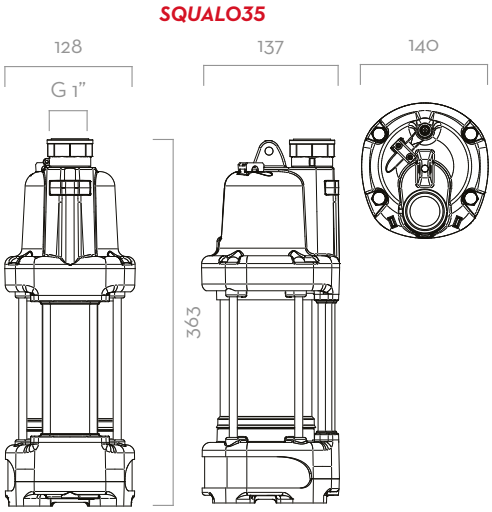

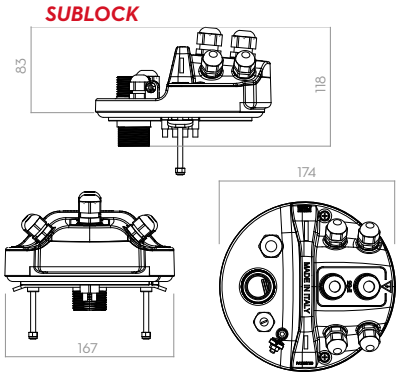

Dimensions exprimées en millimètres

DONNÉES TECHNIQUES

CODE	DESCRIPTION	TYPE DE LIQUIDES	PRESSIONE DE TRAVAIL		DÉBIT		TENSION		NIVEAU MORT	CORDON D'ALIMENTATION
					L/MIN	GPM	AC V/HZ DC V	WATT		
F00206020	SQUALO35 230/50 TIMER	Ad W	1,8 BAR	27 PSI	35	7,7	230/50	560	30 MM	5 M
F00206A00	KIT SQUALO35 SUBLOCK 230/50-60HZ TIMER	Ad W	1,8 BAR	27 PSI	35	7,7	230/50	560	30 MM	5 M

MP 130

CARACTÉRISTIQUES

- ENTRÉE/SORTIE INTERCHANGEABLES
- DISTRIBUTEUR INTÉGRÉ
- CONVIENT AUX INSTALLATIONS IMMERGÉES
- APPLICATIONS CONTRAIGNANTES
- FACILE À INSTALLER
- CONCEPTION ROBUSTE

PIUSI MP 130 est une pompe à membrane pneumatique adaptée pour le transvasement d'AdBlue®. Grâce à sa taille réduite, cette pompe est facile à installer. Elle est auto-amorçante et peut être utilisée à sec sans être endommagée.

MP 130

PERFORMANCES

JUSQU'À **50 L/MIN** DÉBIT	MAX CAPACITÉ **5M** AUTO-AMORÇANTE
MAX **7 BAR** ALIMENTATION D'AIR PRESSION	MAX **Ø 4MM** PASSAGE MATIÈRES SOLIDES

PACKAGING

CODE	POIDS		PACKAGING		
	KG	LBS	MM	INCH	PCS/BOÎTE
F00208P00	3,6	7,9	220X310X320	8,7X12X12,6	1

GRAPHIQUES

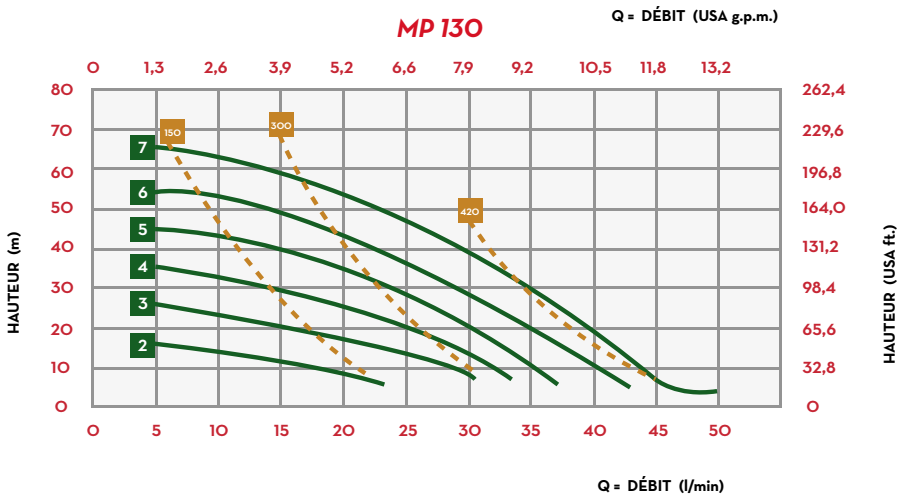

CONTENU DE L'EMBALLAGE

- POMPE MP 130
- MANUEL D'INSTRUCTIONS

DÉTAILS

MATÉRIAUX RÉSISTANTS

CORPS EN TECHNO-POLYMÈRE

CONCEPTION SOLIDE

MATÉRIAUX

- CORPS: TECHNOPOLYMÈRE
- COTÉS ET COLLECTEURS : POLYPROPYLÈNE
- MEMBRANE: EPDM

DIMENSIONS

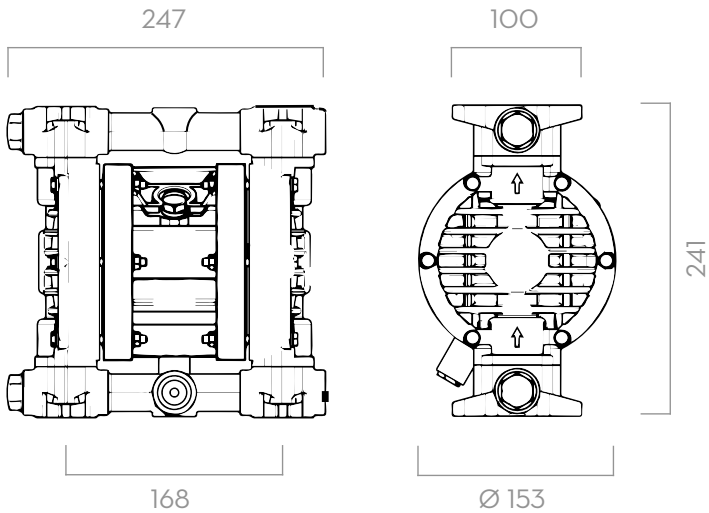

Dimensions exprimées en millimètres

DONNÉES TECHNIQUES

CODE	DESCRIPTION	TYPE DE LIQUIDES	CORPS DE LA POMPE	ENT./SORT.	DÉBIT	TYPE DE MEMBRANE	DIAPHRAGME CÔTÉ AIR / CÔTÉ LIQUIDE	BILLES	SIÈGES DE BILLES*	JOINT TORIQUE*	RACCORD ADMISSION/DISTRIBUTION	RACCORD PNEUMATIQUE	CAPACITÉ D'AUTO-AMORÇAGE MAX.	TÊTE MAX**	PRESSION D'ALIMENTATION D'AIR MAX.	Ø MAX DE PASSAGE DES SOLIDES
					L/MIN								M	M	BAR	MM
F00208P00	PIUSI MP 130	Ad W	POLYPROPYLENE	1/2" G	50	DOUBLE	PTFE/ HYTREL	PTFE	POLYPROPYLENE	PTFE	G 1/2" F	G 3/8" F	5	70	7	4

(*) SUR DEMANDE NOUS POUVONS FOURNIR LES MEMBRANES, BILLES, SIÈGES DE BILLES ET JOINTS TORIQUES EN DIFFÉRENTS MATÉRIAUX.
(**) LA VALEUR DÉPEND DE LA CONFIGURATION DE LA POMPE

MP 140

CARACTÉRISTIQUES

- ENTRÉE/SORTIE INTERCHANGEABLES
- DISTRIBUTEUR INTÉGRÉ
- CONVIENT AUX INSTALLATIONS IMMERGÉES
- APPLICATIONS CONTRAIGNANTES
- FACILE À INSTALLER
- CONCEPTION ROBUSTE

PIUSI MP 140 est une pompe à membrane pneumatique longue durée adaptée au transvasement d'AdBlue®. La taille réduite de cette pompe permet de nombreuses possibilités d'installation, mêmes dans des conditions difficiles.

MP 140

PERFORMANCES

JUSQU'À 100 L/MIN DÉBIT	MAX CAPACITÉ 6M AUTO-AMORÇANTE
MAX 7 BAR ALIMENTATION D'AIR PRESSION	MAX Ø 4MM PASSAGE MATIÈRES SOLIDES

PACKAGING

CODE	POIDS		PACKAGING		
	KG	LBS	MM	INCH	PCS/BOÎTE
F00208P20	5	11	240X380X350	9,4X15X13,8	1

GRAPHIQUES

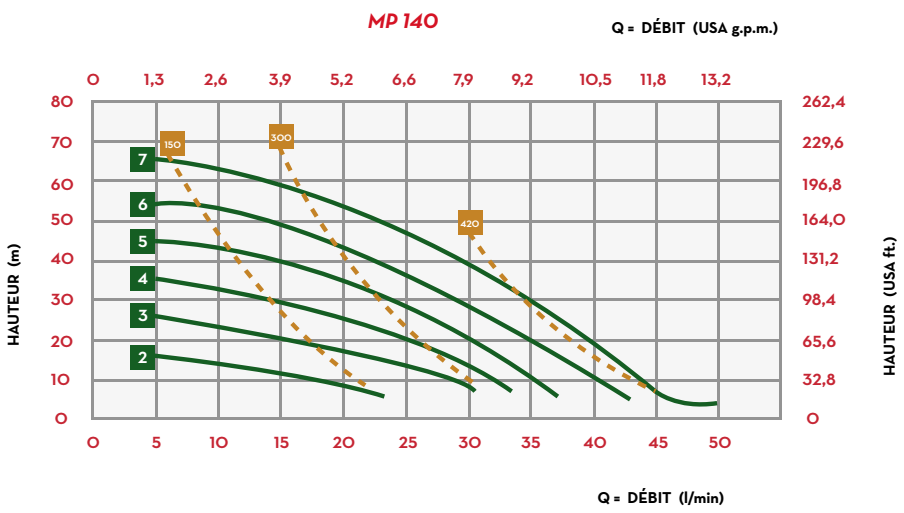

CONTENU DE L'EMBALLAGE

- POMPE MP 140
- MANUEL D'INSTRUCTIONS

DÉTAILS

MATÉRIAUX RÉSISTANTS

CORPS EN TECHNOPOLYMÈRE

CONCEPTION SOLIDE

DIMENSIONS

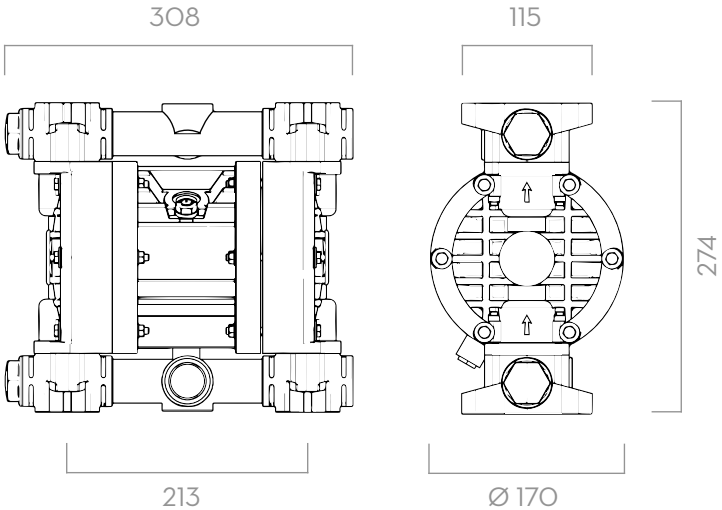

Dimensions exprimées en millimètres

MATÉRIAUX

- CORPS: TECHNOPOLYMÈRE
- COTÉS ET COLLECTEURS: POLYPROPYLÈNE
- MEMBRANE: EPDM

DONNÉES TECHNIQUES

CODE	DESCRIPTION	TYPE DE LIQUIDES	CORPS DE LA POMPE	ENTRÉE/SORTIE	DÉBIT	TYPE DE MEMBRANE	DIAPHRAGME CÔTÉ AIR / CÔTÉ LIQUIDE	BILLES	SIÈGES DE BILLES*	JOINT TORIQUE*	RACCORD ADMISSION/DISTRIBUTION	RACCORD PNEUMATIQUE	CAPACITÉ D'AUTO-AMORÇAGE MAX.	TÊTE MAX**	PRESSION D'ALIMENTATION D'AIR MAX.	Ø MAX DE PASSAGE DES SOLIDES
					L/MIN								M	M	BAR	MM
F00208P20	PIUSI MP 140	Ad W	POLYPROPYLENE	1" G	100	DOUBLE	PTFE/ HYTREL	PTFE	POLYPROPYLENE	PTFE	G 1" F	G 3/8" F	6	70	7	4

(*) SUR DEMANDE NOUS POUVONS FOURNIR LES MEMBRANES, BILLES, SIÈGES DE BILLES ET JOINTS TORIQUES EN DIFFÉRENTS MATÉRIAUX.
(**) LA VALEUR DÉPEND DE LA CONFIGURATION DE LA POMPE

MP 140

MP 180

CARACTÉRISTIQUES

- ENTRÉE/SORTIE INTERCHANGEABLES
- DIAPHRAGME LONGUE DURÉE
- DISTRIBUTEUR INTÉGRÉ
- CONVIENT AUX INSTALLATIONS IMMERGÉES
- POMPE MULTI-USAGES
- CONCEPTION ROBUSTE

PIUSI MP 180 est une pompe à membrane pneumatique longue durée adaptée aux conditions les plus exigeantes. Grâce à ses caractéristiques, cette pompe multi-usages peut être installée dans un grand nombre d'applications, y compris dans des conditions potentiellement explosives.

MP 180

PERFORMANCES

JUSQU'À 150 L/MIN DÉBIT	MAX CAPACITÉ 5M AUTO-AMORÇANTE
MAX 7 BAR ALIMENTATION D'AIR PRESSION	MAX Ø 4MM PASSAGE MATIÈRES SOLIDES

PACKAGING

CODE	POIDS		PACKAGING		
	KG	LBS	MM	INCH	PCS/BOÎTE
F00208P30	7,5	16,5	270X390X400	10,6X15,4X15,7	1

GRAPHIQUES

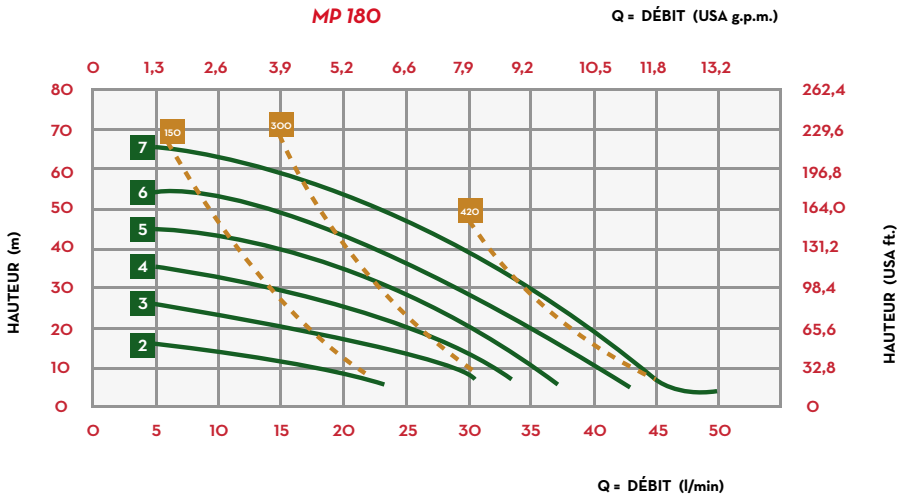

CONTENU DE L'EMBALLAGE

- POMPE MP 180
- MANUEL D'INSTRUCTIONS

DÉTAILS

MATÉRIAUX RÉSISTANTS

CORPS EN TECHNOPOLYMÈRE

CONCEPTION SOLIDE

DIMENSIONS

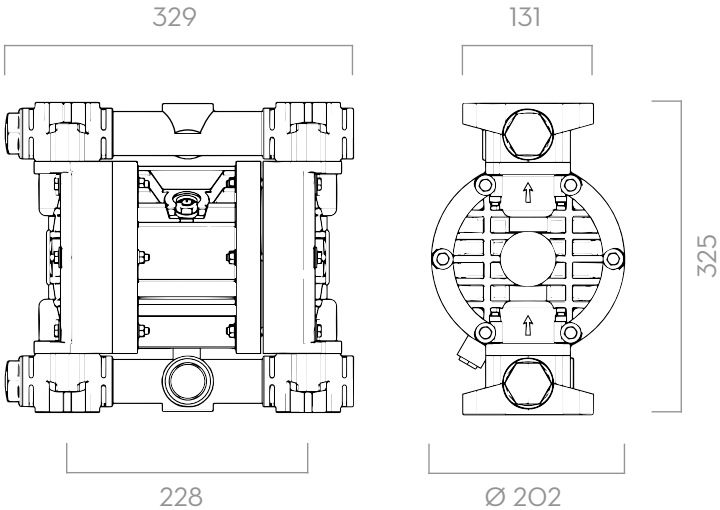

Dimensions exprimées en millimètres

MATÉRIAUX

- CORPS: TECHNOPOLYMÈRE
- COTÉS ET COLLECTEURS: POLYPROPYLÈNE
- MEMBRANE: EPDM

DONNÉES TECHNIQUES

CODE	DESCRIPTION	TYPE DE LIQUIDES	CORPS DE LA POMPE	ENTRÉE/SORTIE	DÉBIT	TYPE DE MEMBRANE	DIAPHRAGME CÔTÉ AIR / CÔTÉ LIQUIDE	BILLES	SIÈGES DE BILLES*	JOINT TORIQUE*	RACCORD ADMISSION/DISTRIBUTION	RACCORD PNEUMATIQUE	CAPACITÉ D'AUTO-AMORÇAGE MAX.	TÊTE MAX**	PRESSION D'ALIMENTATION D'AIR MAX.	Ø MAX DE PASSAGE DES SOLIDES
					L/MIN								M	M	BAR	MM
F00208P30	PIUSI MP 180	Ad W	POLYPROPYLENE	1" G	150	DOUBLE	PTFE/ HYTREL	PTFE	POLYPROPYLENE	PTFE	G 1" F	G 3/8" F	5	70	7	4

(*) SUR DEMANDE NOUS POUVONS FOURNIR LES MEMBRANES, BILLES, SIÈGES DE BILLES ET JOINTS TORIQUES EN DIFFÉRENTS MATÉRIAUX.
(**) LA VALEUR DÉPEND DE LA CONFIGURATION DE LA POMPE

MP 190

CARACTÉRISTIQUES

- ENTRÉE/SORTIE INTERCHANGEABLES
- DIAPHRAGME LONGUE DURÉE
- DISTRIBUTEUR INTÉGRÉ
- CONVIENT AUX INSTALLATIONS IMMERGÉES
- APPLICATION CONTRAIGNANTES
- POMPE MULTI-USAGES
- CONCEPTION ROBUSTE

PIUSI MP 190 est une pompe à membrane pneumatique multi-usages pour AdBlue®. Le corps central solide en technopolymère permet de l'utiliser dans les conditions les plus exigeantes.

PERFORMANCES

JUSQU'À 220 L/MIN DÉBIT	MAX CAPACITÉ 6M AUTO-AMORÇANTE
MAX 7 BAR ALIMENTATION D'AIR PRESSION	MAX Ø 4MM PASSAGE MATIÈRES SOLIDES

MP 190

PACKAGING

CODE	POIDS		PACKAGING		
	KG	LBS	MM	INCH	PCS/BOÎTE
F00208P40	12	26,5	290X470X460	11,4X18,5X18,1	1

GRAPHIQUES

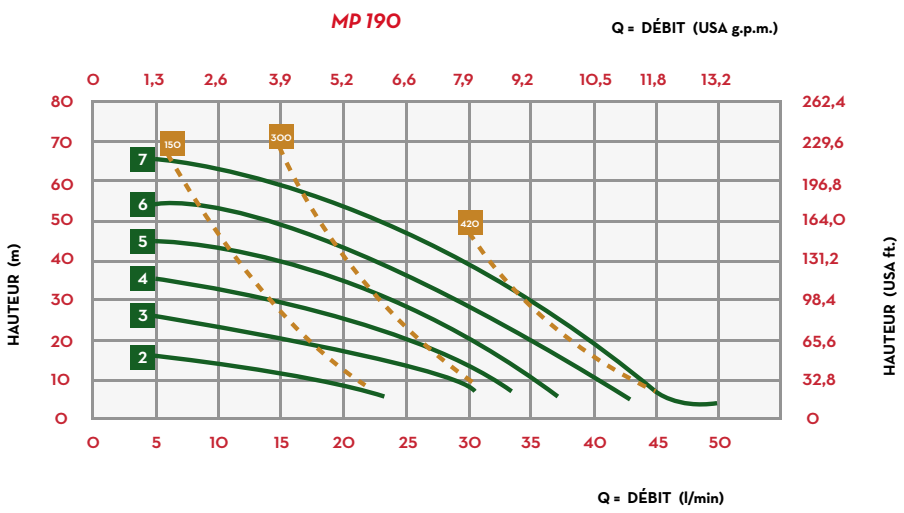

CONTENU DE L'EMBALLAGE

- POMPE MP 190
- MANUEL D'INSTRUCTIONS

DÉTAILS

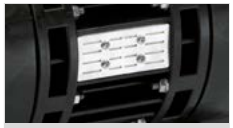
MATÉRIAUX RÉSISTANTS

CORPS EN TECHNOPOLYMÈRE

CONCEPTION SOLIDE

DIMENSIONS

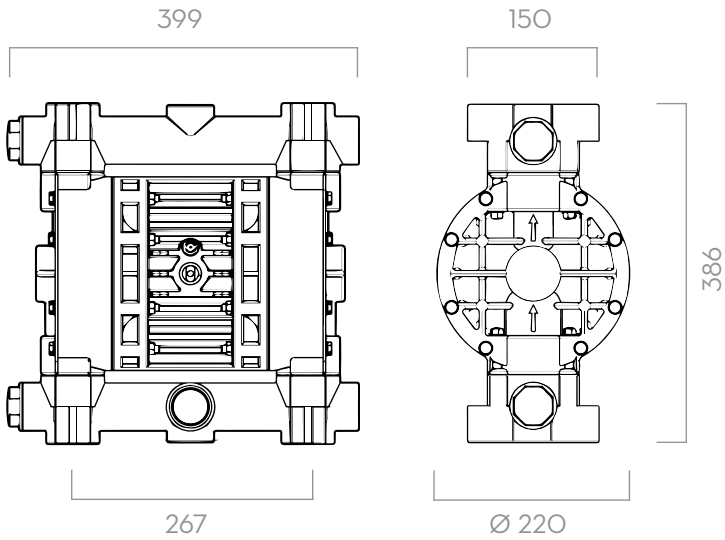

Dimensions exprimées en millimètres

MATÉRIAUX

- CORPS: TECHNOPOLYMÈRE
- COTÉS ET COLLECTEURS: POLYPROPYLÈNE
- MEMBRANE: EPDM

DONNÉES TECHNIQUES

CODE	DESCRIPTION	TYPE DE LIQUIDES	CORPS DE LA POMPE	ENTRÉE/SORTIE	DÉBIT	TYPE DE MEMBRANE	DIAPHRAGME CÔTÉ AIR / CÔTÉ LIQUIDE	BILLES	SIÈGES DE BILLES*	JOINT TORIQUE*	RACCORD ADMISSION/DISTRIBUTION	RACCORD PNEUMATIQUE	CAPACITÉ D'AUTO-AMORÇAGE MAX.	TÊTE MAX**	PRESSION D'ALIMENTATION D'AIR MAX.	Ø MAX DE PASSAGE DES SOLIDES
					L/MIN								M	M	BAR	MM
F00208P40	PIUSI MP 190	Ad W	POLYPROPYLENE	1" 1/4" G	220	DOUBLE	PTFE/HYTREL	PTFE	POLYPROPYLENE	PTFE	G 1/4" F	G 1/2" F	6	70	7	4

(*) SUR DEMANDE NOUS POUVONS FOURNIR LES MEMBRANES, BILLES, SIÈGES DE BILLES ET JOINTS TORIQUES EN DIFFÉRENTS MATÉRIAUX.
(**) LA VALEUR DÉPEND DE LA CONFIGURATION DE LA POMPE

PIUSI HAND PUMP

CARACTÉRISTIQUES

- RACCORD SOLIDE
- LEVIER RÉSISTANT
- HAUTE EFFICACITÉ
- TUYAU D'ASPIRATION RÉGLABLE
- MATÉRIAUX SÉLECTIONNÉS
- CLAPET DE NON-RETOUR INTÉGRÉ

PIUSI HAND PUMP est une pompe à ailettes rotative adaptée pour le transvasement d'AdBlue®. Entièrement conçue, fabriquée et certifiée en Italie, cette pompe robuste garantit des performances professionnelles et convient à toutes les applications avec bidon.

PERFORMANCES

JUSQU'À
38 L
POUR 100 TOURS
DÉBIT

PIUSI HAND PUMP

PACKAGING

CODE	POIDS		PACKAGING		N. BOXES/EUROPALLET	
	KG	LBS	MM	PCS/BOÎTE	✈	🚢
SANS TUYAU						
F00332A0A	2,1	4,6	350X170X140	1	50	100
F00332A1A	2,1	4,6	350X170X140	1	50	100
F00332A4A	2,1	4,6	350X170X140	1	50	100
F00332A6A	2,1	4,6	350X170X140	1	50	100
AVEC TUYAU						
F00332A2A	3,2	7	300X300X180	1	50	100
F00332A8A	3,2	7	300X300X180	1	50	100
F00332A5A	3,2	7	300X300X180	1	50	100
F00332A7A	3,2	7	300X300X180	1	50	100
F00332A9A	3,2	7	300X300X180	1	50	100

GRAPHIQUES

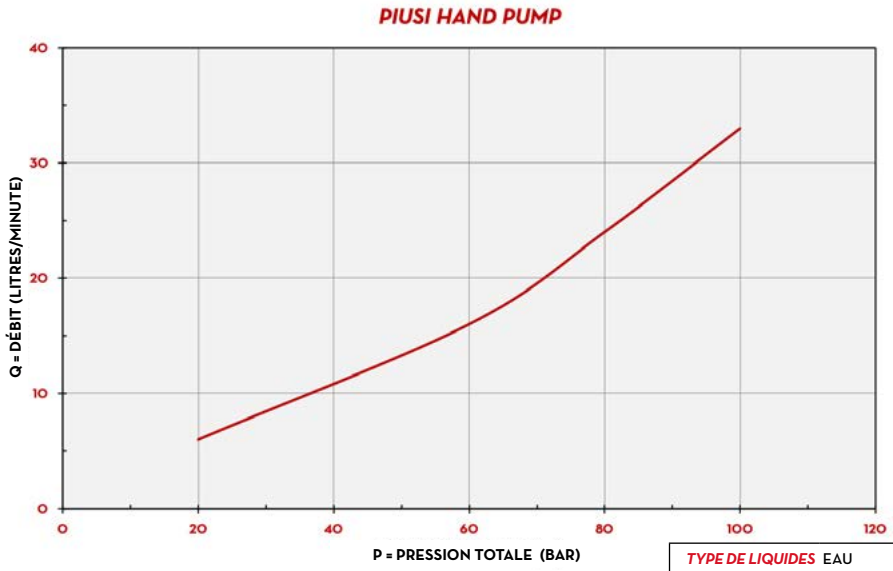

TYPE DE LIQUIDES	EAU
TEMPÉRATURE	20°C

CONTENU DE L'EMBALLAGE

- PIUSI HAND PUMP
- RACCORD DE BIDON
- TUYAU D'ASPIRATION
- TUYAU DE DISTRIBUTION
- MANUEL D'INSTRUCTIONS

DÉTAILS

RACCORD DE BIDON

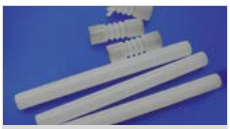
TUYAU D'ASPIRATION

BEC VERSEUR ACIER INOXYDABLE

DIMENSIONS

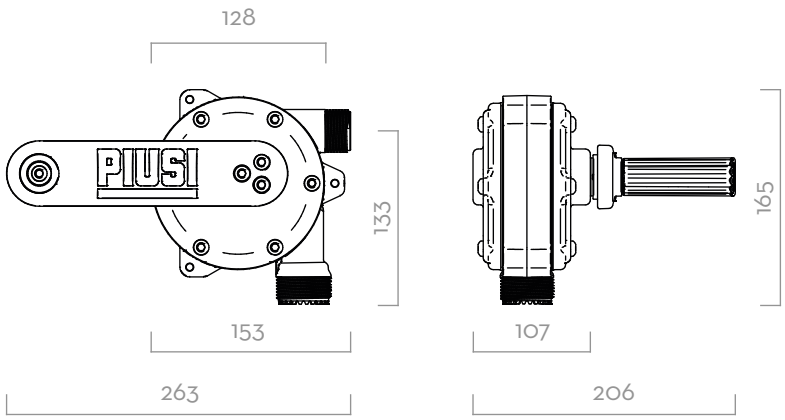

Dimensions exprimées en millimètres

MATÉRIAUX

- CORPS: ACIER INOXYDABLE, TECHNOPOLYMÈRE
- ROTOR: TECHNOPOLYMÈRE
- AUBES: TECHNOPOLYMÈRE

DONNÉES TECHNIQUES

CODE	DESCRIPTION	FLUIDS TYPE	FILTRE 3D COMPRIS	CAPACITÉ POUR 100 TOURS		RACCORD BIDON	TUYAU D'ASPIRATION	LONGUEUR TUYAU DE DISTRIBUTION
				L	USG			M
SANS TUYAU								
F00332A0A	PIUSI HAND PUMP 56X4	Ad A W	NON	38	10	56X4	OUI	-
F00332A1A	PIUSI HAND PUMP UREA 2" BUT.	Ad A W	NON	38	10	2" BUTTRESS	OUI	-
F00332A4A	PIUSI HAND PUMP UREA 2" BSP	Ad A W	NON	38	10	2" BSP	OUI	-
F00332A6A	PIUSI HAND PUMP UREA 70X6	Ad A W	NON	38	10	70X6	OUI	-
AVEC TUYAU								
F00332A2A	PIUSI HAND PUMP UREA 56X4 W/HOSE	Ad A W	NON	38	10	56X4	OUI	2,5
F00332A8A	PIUSI HAND PUMP UREA 2" BUT. W/H F	Ad A W	OUI	38	10	2" BUTTRESS	OUI	2,5
F00332A5A	PIUSI HAND PUMP UREA 2" BSP W/HOSE	Ad A W	NON	38	10	2" BSP	OUI	2,5
F00332A7A	PIUSI HAND PUMP UREA 70X6 W/HOSE	Ad A W	NON	38	10	70X6	OUI	2,5
F00332A9A	PIUSI HAND PUMP UREA 56X4 70X6 2"BSP W/H	Ad A W	NON	38	10	2" BSP	OUI	2,5

PIUSI HAND PUMP

PIUSI HAND PUMP IBC

CARACTÉRISTIQUES

- CROCHETS ERGONOMIQUES IBC
- LEVIER RÉSISTANT
- HAUTE EFFICACITÉ
- MATÉRIAUX SÉLECTIONNÉS

PIUSI HAND PUMP IBC est une pompe à ailettes rotative adaptée pour le transvasement d'AdBlue®. Elle conserve les principales caractéristiques de la pompe PIUSI HAND PUMP et ses crochets ergonomiques garantissent une manipulation parfaite de l'IBC.

PIUSI HAND PUMP IBC

PERFORMANCES

JUSQU'À
38 L
POUR 100 TOURS
DÉBIT

PACKAGING

CODE	POIDS		PACKAGING		
	KG	LBS	MM	INCH	PCS/BOÎTE
SANS FILTRE					
F00332B0A	2,1	4,6	350X170X5,5	13,8X6,7X5,5	1
AVEC FILTRE					
F00332B1A	3,2	7	300X300X180	18,8X11,8X7,1	1

GRAPHIQUES

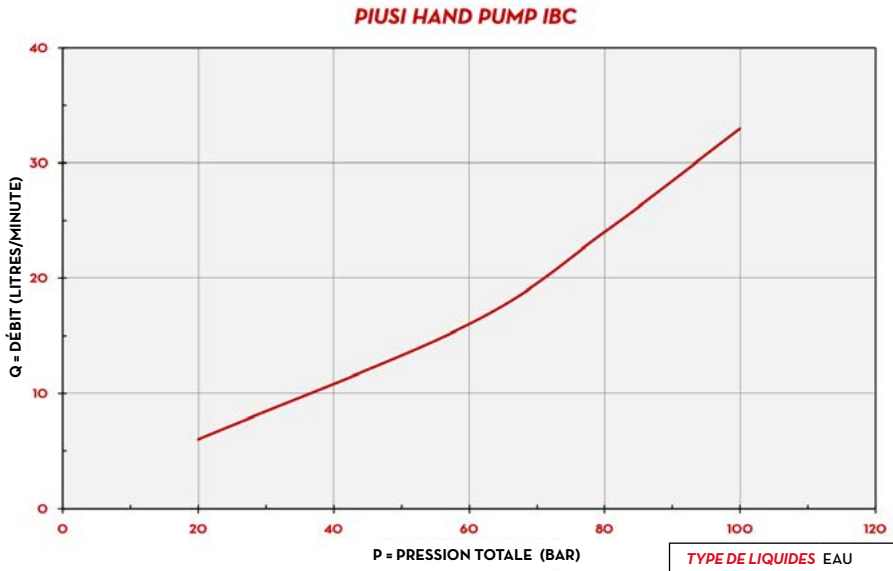

TYPE DE LIQUIDES	EAU
TEMPÉRATURE	20°C

CONTENU DE L'EMBALLAGE

- PIUSI HAND PUMP IBC
- CROCHET DE MONTAGE IBC
- TUYAU DE DISTRIBUTION
- 3D FILTRE (SUR DEMANDE)
- MANUEL D'INSTRUCTIONS

DÉTAILS

BEC VERSEUR ACIER INOXYDABLE

LEVIER SOLIDE

CROCHET IBC

DIMENSIONS

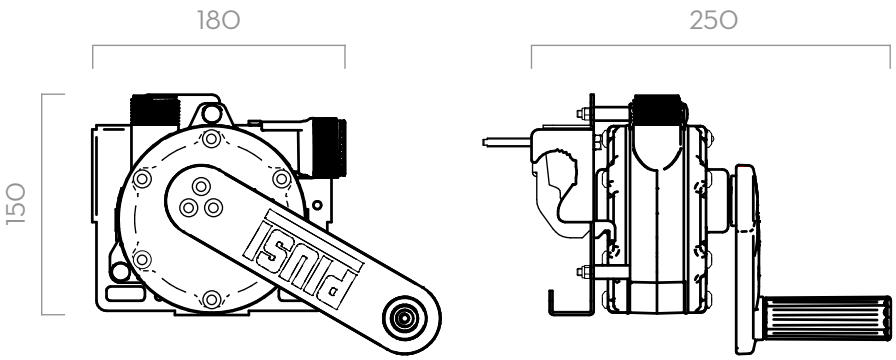

Dimensions exprimées en millimètres

MATÉRIAUX

- CORPS: ACIER INOXYDABLE, TECHNOPOLYMÈRE
- ROTOR: TECHNOPOLYMÈRE
- AUBES: TECHNOPOLYMÈRE

DONNÉES TECHNIQUES

CODE	DESCRIPTION	TYPE DE LIQUIDES	CAPACITY PER 100 REVOLUTIONS		IBC BRAKET	SUCTION HOSE	DELIVERY HOSE LENGHT	FILTRE 3D
			L	USG	MOD.	M	M	
SANS FILTRE								
F00332B0A	PIUSI HAND PUMP FOR IBC W/O FILTER	Ad A W	38	10	OUI	1	2,5	NON
AVEC FILTRE								
F00332B1A	PIUSI HAND PUMP UREA SIDE W/FILTER	Ad A W	38	10	OUI	1	2,5	OUI

IBC NON INCLUS

PIUSI HAND PUMP IBC

SUZZARABLUE HAND PUMP

CARACTÉRISTIQUES

- ***PRÊTE/FACILE À UTILISER***
- ***CONVIENT À TOUTES LES CONDITIONS DE FONCTIONNEMEN***

SUZZARABLUE HAND PUMP est la version de base de la pompe manuelle - à piston et rotative - proposée par PIUSI. Elle est fabriquée en plastique conformément à la norme ISO 22241.

PERFORMANCES

3M
LONGUEUR TUYAU

SUZZARABLUE HAND PUMP

PACKAGING

CODE	POIDS		PACKAGING		N. BOXES/EUROPALLET	
	KG	LBS	MM	PCS/BOÎTE		
PISTON HAND PUMPS						
F0033209A	1,5	3,3	160X340X140	1	72	102
F0033210A	3,4	7,5	510X240X150	1	48	66

GRAPHIQUES

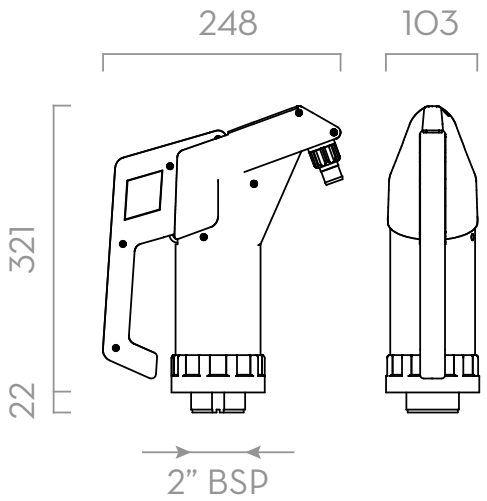

Dimensions exprimées en millimètres

CONTENU DE L'EMBALLAGE

- SUZZARABLUE HAND PUMP
- TUYAU DE DISTRIBUTION (SUR DEMANDE)
- TUYAU D'ASPIRATION
- MANUEL D'INSTRUCTIONS

DÉTAILS

LEVIER

BEC VERSEUR

MATÉRIAUX

- CORPS: PLASTIQUE
- ROTOR: PLASTIQUE
- AUBES: PLASTIQUE

DONNÉES TECHNIQUES

CODE	DESCRIPTION	TYPE DE LIQUIDES	BEC VERSEUR	TUYAU		TUBE PLONGEUR	KIT COMPLET	ADAPTATEUR MAUSER AND GREIF POUR BIDON
			BSP	LENGHT	Ø			
PISTON HAND PUMPS								
F0033209A	PISTON HAND PUMP (WITH DIP PIPE)	Ad W A	3/4"	-	-	OUI	-	-
F0033210A	PISTON HAND PUMP (WITH COMPLETE KIT)	Ad W A	3/4"	3 M	3/4"	OUI	OUI	OUI

SUZZARABLUE HAND PUMP

POMPES ACCESSOIRES

DC PUMP

SUZZARABLUE PUMP DC	CODE	DESCRIPTION
	R16175010	KIT HANDLE

R16175010

POMPES MANUELLES

PIUSI HAND PUMP	CODE	DESCRIPTION
	F00611D30	3D FILTER + HOUSING
	R1512800A	ADAPTER M/F 2" - S70X6 ADBLUE
	F19158000	DRUM CONNECTOR 56X4
	F19159000	DRUM CONNECTOR 2" BUTTRESS
	F19157000	DRUM CONNECTOR 2" BSP
	F19157010	DRUM CONNECTOR 70X6

F00611D30

F19158000 / F19159000
F19157010 / F19157000

R1512800A

PIUSI HAND PUMP IBC	CODE	DESCRIPTION
	F20189000	AF2 56X4 BUTTRESS - 1"BSP
	F20190000	AF2 2" BUTTRESS - 1" BSP
	F20257000	AF2 2" BSP - 1" BSP
	F20258000	AF2 2" 70X6 - 1" BSP
	F15452000	SEC + HOSETAIL 90°
	F15515000	EXT SUCTION HOSE IBC TANK W/FOOT VALVE
	F15606000	KIT RIGID SUCTION HOSE SUZZARA BLUE DRUM
	F00611D30	3D FILTER + HOUSING
	F15236000	ADATTATORE M\F 2IN - 56X4 ADBLUE

F20189000 / F20190000
F20257000 / F20258000

F15606000

F15452000

F00611D30

F15515000

F15236000

SUZZARABLUE HAND PUMP	CODE	DESCRIPTION
	R1512800A	ADAPTER M/F 2" - S70X6 ADBLUE
	F15236000	ADATTATORE M\F 2IN - 56X4 ADBLUE

R1512800A
F15236000

OCIO
gsm
CANC
ENTER

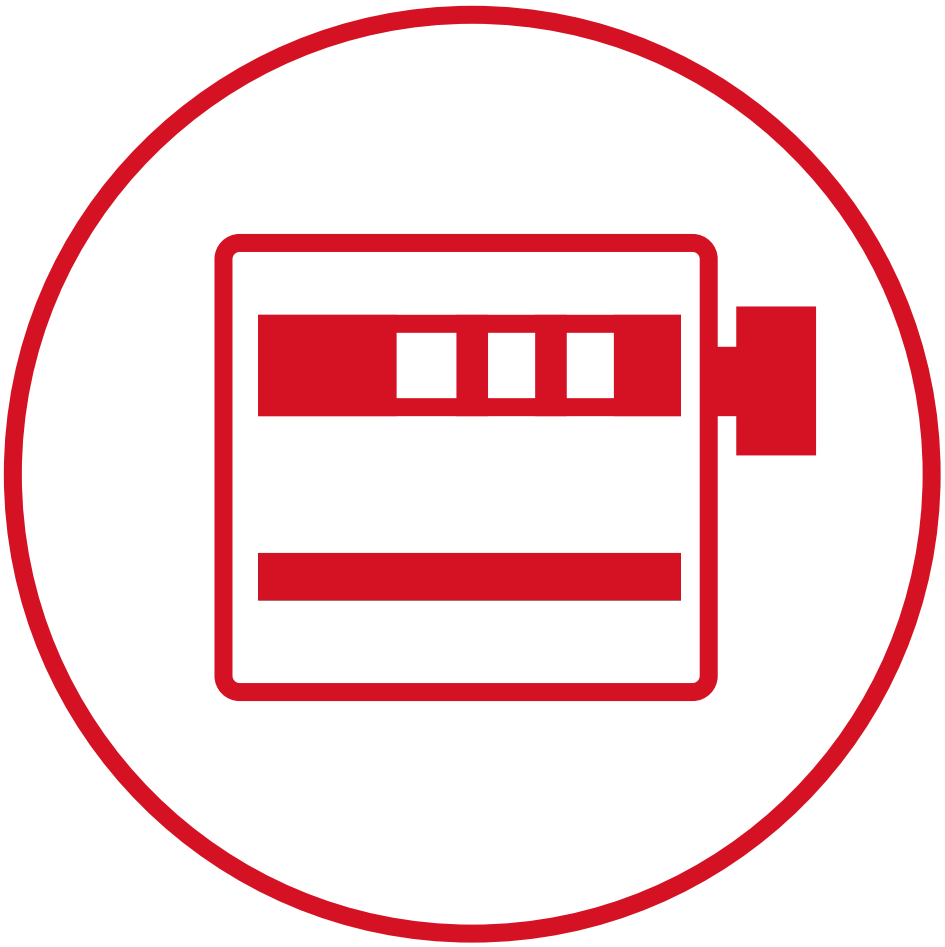

COMPTEURS

K24

CARACTÉRISTIQUES

- *INDICATEUR DE DÉBIT*
- *BATTERIES AAA STANDARD*
- *ÉCRAN PIVOTANT*
- *FAIBLE CONSOMMATION DE LA BATTERIE*
- *PROTECTION EN CAOUTCHOUC*

K24 est le compteur à turbine exclusif de PIUSI. Sa conception compacte, sa précision et sa facilité d'utilisation font de ce débitmètre un excellent instrument de mesure d'AdBlue®. Il est équipé d'un écran compact et facile à lire qui peut être orienté dans 4 positions.

K24

K24 PULSE METER

PERFORMANCES

JUSQU'À **120 L/MIN** DÉBIT	**10 BAR** MAX PRESSION DE FONCTIONNEMENT
±1% PRÉCISION	**0,3%** REPEATIBILITY

PACKAGING

CODE	POIDS		PACKAGING		
	KG	LBS	MM	INCH	PCS/BOÎTE
F0040710A	0,4	0,9	BLISTER	BLISTER	1
F0040721B	0,4	0,9	115X160X135	4,5X3X5,3	1

GRAPHIQUES

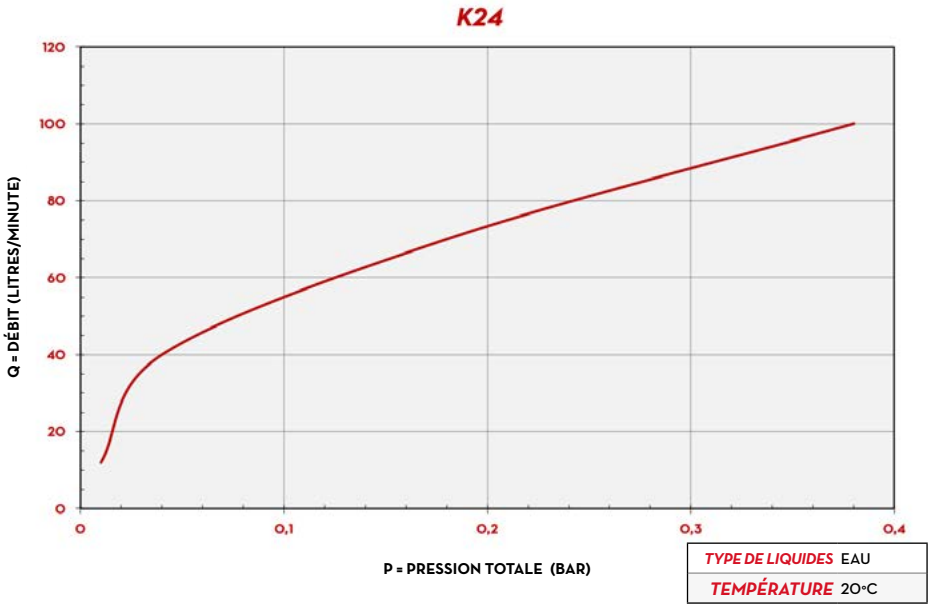

CONTENU DE L'EMBALLAGE

- DÉBITMÈTRE K24
- FICHE ACIER INOXYDABLE
- MANUEL D'INSTRUCTIONS

DÉTAILS

ÉCRAN PIVOTANT

TURBINE

DIMENSIONS

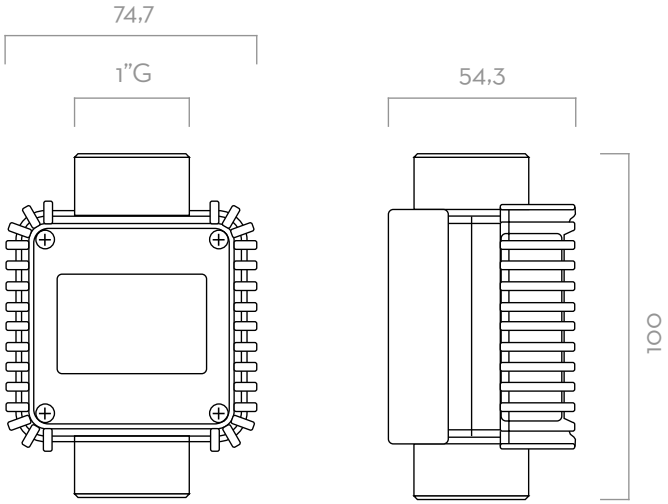

Dimensions exprimées en millimètres

MATÉRIAUX

- CORPS: TECHNOPOLYMÈRE
- TURBINE: TECHNOPOLYMÈRE

DONNÉES TECHNIQUES

CODE	DESCRIPTION	TYPE DE LIQUIDES	DÉBIT		PRESSION		ÉCRAN	SORTIE IMPULSION (P/L)	
			L/MIN	GPM	BAR	PSI		VERSION À IMPULSIONS	VERSION AVEC ÉCRAN
F0040710A	K24 METER (1 SOCKET)	Ad W	5 - 120	1,3-26,4	10	145	OUI	-	-
F0040721B	K24 PULSE-METER (1 SOCKET) (87,73 PULSE/L)	Ad W	5 - 120	1,3-26,4	10	145	NON	88	-

TURBINOX

CARACTÉRISTIQUES

- LONGUE DURÉE
- APPLICATION INDUSTRIELLE
- CORPS ACIER INOXYDABLE
- POLYVALENT

PIUSI TURBINOX est un compteur d'impulsions à turbine adapté pour le transvasement d'AdBlue®. Son corps en acier inoxydable garantit une longue résistance et le rend parfait pour toutes les installations industrielles.

PERFORMANCES

JUSQU'À 40 L/MIN DÉBIT	20 BAR MAX PRESSION DE FONCTIONNEMENT
±1% PRÉCISION	0,4% REPEATIBILITY

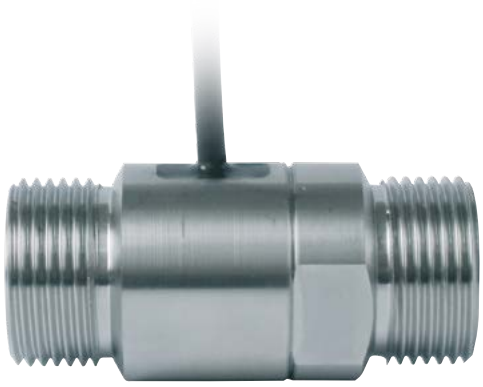

TURBINOX - TURBINOX 90°

PACKAGING

CODE	POIDS		PACKAGING		
	KG	LBS	MM	INCH	PCS/BOÎTE
F00420000A	0,5	1,1	80X80X75	3,1X3,1X3	1
F00420001A	0,5	1,1	80X80X75	3,1X3,1X3	1
F00410000	1,2	2,6	225X125X150	8,9X4,9X5,9	1

GRAPHIQUES

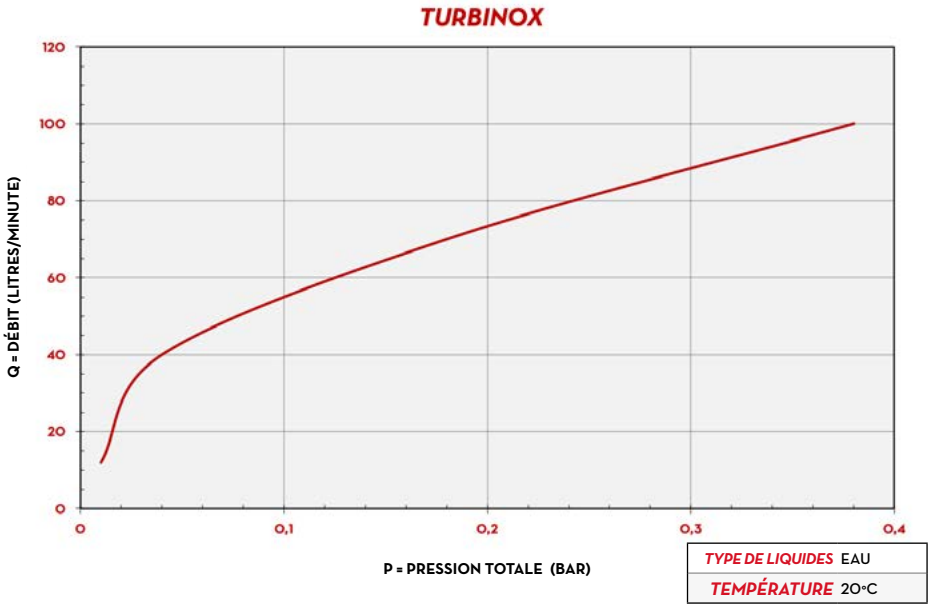

CONTENU DE L'EMBALLAGE

- COMPTEUR TURBINOX
- MANUEL D'INSTRUCTIONS

DÉTAILS

TURBINE

DIMENSIONS

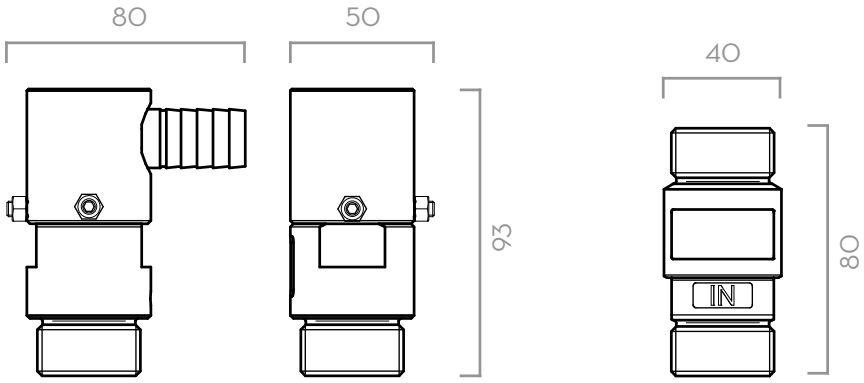

Dimensions exprimées en millimètres

MATÉRIAUX

- CORPS: ACIER INOXYDABLE
- TURBINE: TECHNOPOLYMÈRE

DONNÉES TECHNIQUES

CODE	DESCRIPTION	TYPE DE LIQUIDES	DÉBIT		PRESSION		ÉCRAN	SORTIE IMPULSION (P/L)	
			L/MIN	GPM	BAR	PSI		VERSION À IMPULSIONS	VERSION AVEC ÉCRAN
F0042000A	TURBINOX INLINE PULSE METER	Ad W	10 - 40	2,6-10,6	20	290	NON	90	-
F0042001A	TURBINOX 90° TURBINE PULSE METER	Ad W	10 - 40	2,6-10,6	20	290	NON	90	-
F00410000	TURBINOX 90° TURBINE PULSE METER W/DISPLAY UREA	Ad W	10 - 40	2,6-10,6	20	290	OUI	90	1 - 100

TURBINOX

MK325 METER

CARACTÉRISTIQUES

- CERTIFICAT D'ÉVALUATION MID
- INSTALLATION À FAIBLE INVESTISSEMENT
- FAIBLES COÛTS DE MAINTENANCE
- MESURE DANS LES DEUX SENS
- ATEX EN COURS
- PROTECTION EX-D

PIUSI MK325 est un nouveau débitmètre innovant spécifiquement conçu pour la mesure d'AdBlue® MID. Il peut être installé aussi bien sur des systèmes de distribution fixes ou mobiles.

MK325

PERFORMANCES

±0,3%	20 BAR MAX
PRÉCISION	PRESSION DE FONCTIONNEMENT
JUSQU'À 35 L/MIN	0,2%
DÉBIT	REPEATIBILITY

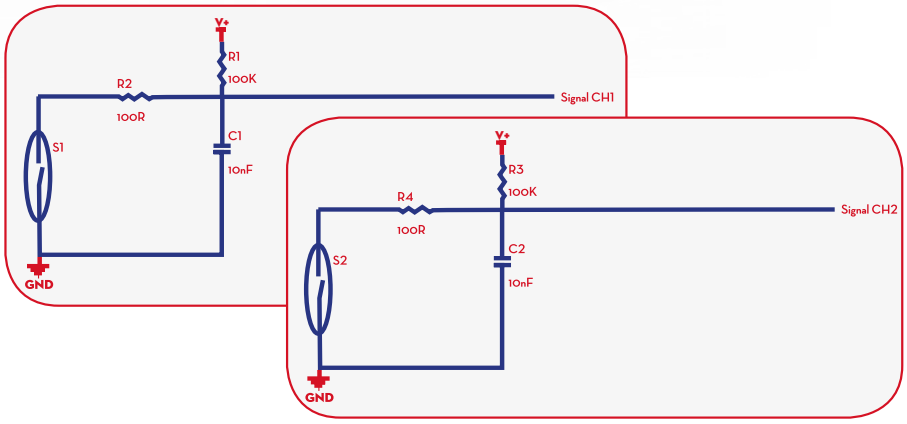

ELECTRICAL SCHEME

PACKAGING

CODE	POIDS		PACKAGING		
	KG	LBS	MM	INCH	PCS/BOÎTE
F00476X00	22	4,85	190X140X160	7,48X5,51X6,3	1

GRAPHIQUES

TYPE DE LIQUIDES	EAU
TEMPÉRATURE	20°C

CONTENU DE L'EMBALLAGE

- COMPTEUR MK325
- INSTRUCTIONS AVEC FACTEUR D'ÉTALONNAGE
- MANUEL D'INSTRUCTIONS

DÉTAILS

1,5M LONGUEUR DE CÂBLE

ATEX CERTIFIÉ

ENGRENAGE PEEK

MESURE DANS LES DEUX SENS

DIMENSIONS

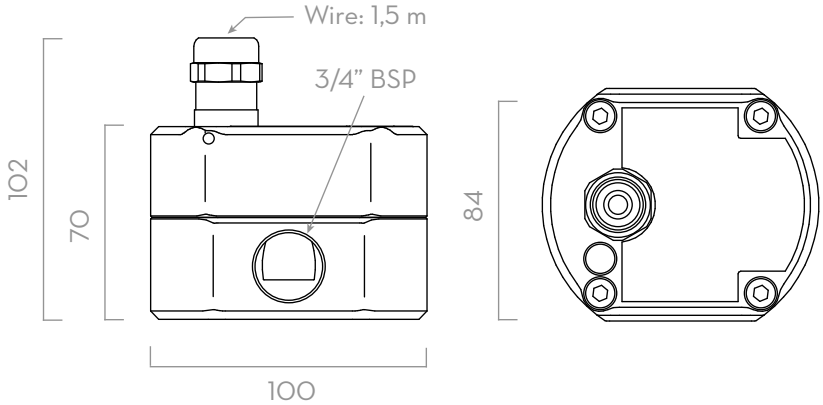

Dimensions exprimées en millimètres

MATÉRIAUX

- CORPS: ACIER INOXYDABLE
- BOÎTE DE CÂBLES: ALUMINIUM
- ENGRENAGES: PEEK
- JOINTS: NPR

DONNÉES TECHNIQUES

CODE	DESCRIPTION	TYPE DE LIQUIDES	DÉBIT		PRESSION		ÉCRAN	SORTIE IMPULSION (P/L)	
			L/MIN	GPM	BAR	PSI		VERSION À IMPULSIONS	VERSION AVEC ÉCRAN
F00476X00	MK325 METER	Ad W	5 - 35	1,3 - 8-9,3	20	290	NON	APPROX. 160	NON

AUTRE VERSION DISPONIBLE SUR DEMANDE

MK325 METER

REMOTE DISPLAY

CARACTÉRISTIQUES

- ÉCRAN LARGE
- TOTAL NON RÉINITIALISABLE
- BATTERIE STANDARD

REMOTE DISPLAY pour le contrôle à distance (via un câble de 15 m max) des compteurs d'impulsions. Le grand écran affiche la quantité fournie et le total non réinitialisable. Doté d'applications logicielles pour l'étalonnage des compteurs. Disponible en tant que dispositif d'affichage de base ou comme émetteur d'impulsions. Indispensable pour les récepteurs conçus pour reconnaître seulement un faible nombre d'impulsions. L'interfaçage facile des systèmes de gestion des modèles émetteurs d'impulsions étend le champ d'application des compteurs d'impulsions associés à des affichages à distance.

PERFORMANCES

CHAQUE	JUSQU'À
COMPTEURS D'IMPULSIONS	100 PULSES/LITER
COMPATIBILITÉ	DÉBIT

REMOTE DISPLAY

PACKAGING

CODE	POIDS		PACKAGING		
	KG	LBS	MM	INCH	PCS/BOÎTE
F0049502A	1,2	2,6	200X120X140	8,9X4,9X5,9	1
F0049503B	1,2	2,6	225X125X150	8,9X4,9X5,9	1

GRAPHIQUES

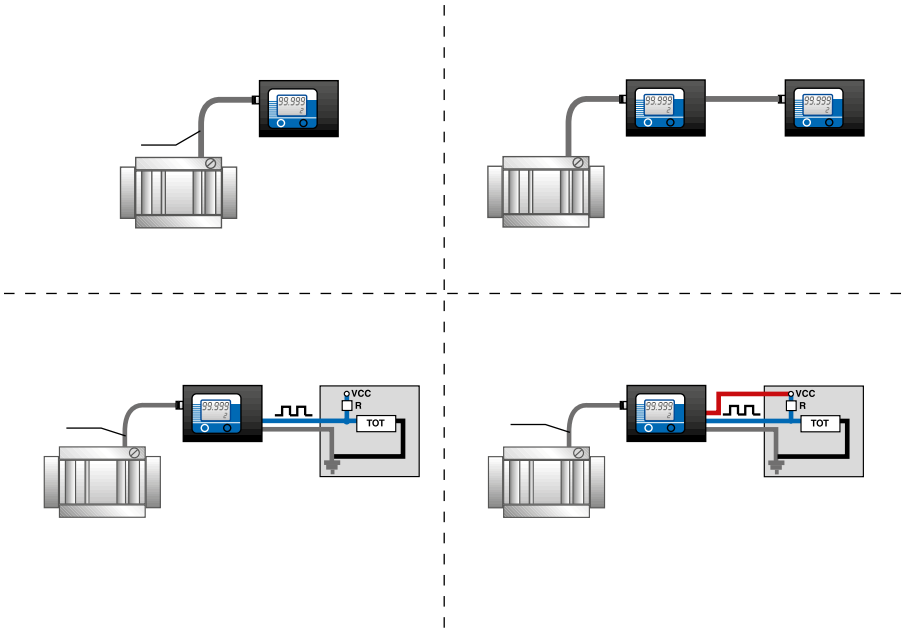

CONTENU DE L'EMBALLAGE

- REMOTE DISPLAY
- CROCHET
- MANUEL D'INSTRUCTIONS

DÉTAILS

5 TOTAL PARTIEL À CHIFFRES

CROCHET RÉGLABLE

DIMENSIONS

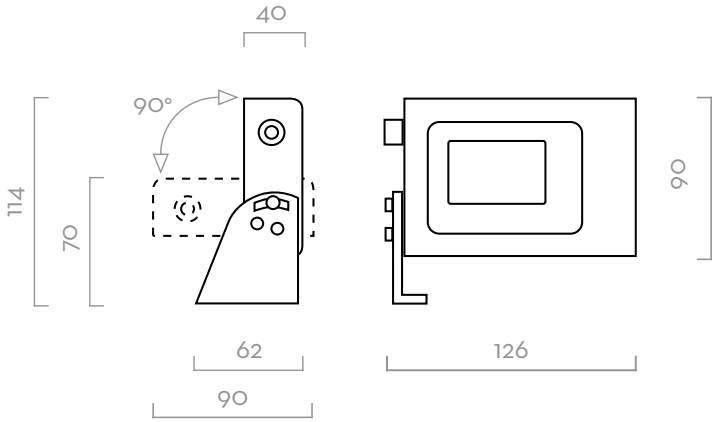

Dimensions exprimées en millimètres

DONNÉES TECHNIQUES

CODE	DESCRIPTION	TYPE DE LIQUIDES	BRIDE	ENTRÉESORTIE
F00495O2A	DISPLAY PULSE IN	Ad W	FOR ALL PIUSI PULSE OUT REMOTE DISPLAY	PULSE IN
F00495O3B	DISPLAY PULSE OUT ADBLUE®	Ad W	TURBINOX / K24 PULSER	PULSE OUT

REMOTE DISPLAY

COMPTEURS ACCESSOIRES

COMPTEURS ÉLECTRONIQUES

K24	CODE	DESCRIPTION
	F0049503B	REMOTE DISPLAY PULS OUT 100 UREA
	F0049504A	REMOTE DISPLAY NO PULS OUT - UREA
	F15484000	HOSETAIL D.19 90° W/RING NUT FOR K24
	F15776000	SWIVEL M-F 1IN GAS PLASTIC MANUAL NOZZLE
	F16073000	STAINLESS STEEL SOCKET 1"(20 PCS)BSP/BSP

F0049503B
F0049504A

F15484000

F16073000

TURBINOX	CODE	DESCRIPTION
	F0049503B	REMOTE DISPLAY PULS OUT 100 UREA
	F0049504A	REMOTE DISPLAY NO PULS OUT - UREA
	F15484000	HOSETAIL D.19 90° W/RING NUT FOR K24
	F15776000	SWIVEL M-F 1IN GAS PLASTIC MANUAL NOZZLE
	F16073000	STAINLESS STEEL SOCKET 1"(20 PCS)BSP/BSP

F0049503B
F0049504A

F15484000

F15776000

F16073000

MK325	CODE	DESCRIPTION
	F19914000	KIT WALL MK324

F19914000

PIUSI
FLUID HANDLING TECHNOLOGY
PIUSI
0.000
PIUSI

PISTOLETS COMPTEURS

SB325_X METER/SB325_X METER CAR

CARACTÉRISTIQUES

- APPLICATIONS
- CONTRAIGNANTES
- POLYVALENT
- COMPTEUR À TURBINE INTÉGRÉ
- SYSTÈME DE RUPTURE
- ÉCRAN MULTI-FONCTIONS
- BEC VERSEUR SPÉCIFIQUE POUR
- LES VOITURES/VÉHICULES
- UTILITAIRES LÉGERS
- FACILE ET PRATIQUE

PIUSI SB325_X METER et PIUSI SB325_X METER CAR sont les pistolets-compteur automatique breveté par PIUSI pour AdBlue®.
Conçus conformément aux normes internationales ISO/FDIS 22241-4:2009, ils se composent d'un boîtier en technopolymère avancé, d'un système d'exclusion, d'un bec en acier inoxydable et du compteur PIUSI K24 avec une précision de ± 1 %.

Le compteur SB325_X CAR a une forme différente du compteur SB325_X avec un bec plus court de 2,4 cm pour permettre une meilleure utilisation et de meilleures performances dans le secteur des voitures/véhicules utilitaires. SB325_X METER CAR est compatible avec toutes les pompes AdBlue de la gamme PIUSI. L'utilisation avec des pompes autres que celles de la gamme PIUSI doit faire l'objet d'une vérification préalable du débit du système.

PERFORMANCES

±1%
PRÉCISION

SB325_X METER

JUSQU'À **45 L/MIN**
DÉBIT

3,5 BAR MAX
PRESSION DE FONCTIONNEMENT

SB325_X METER CAR

5-27 L/MIN
DÉBIT

3 BAR MAX
PRESSION DE FONCTIONNEMENT

PACKAGING

CODE	POIDS		PACKAGING		
	KG	LBS	MM	INCH	PCS/BOÎTE
F0061701A	1,0	2,2	447X178X63	17,6X7X2,5	1
F0061722O	1,2	2,6	450X180X90	17,7X7X3,5	1

GRAPHIQUES

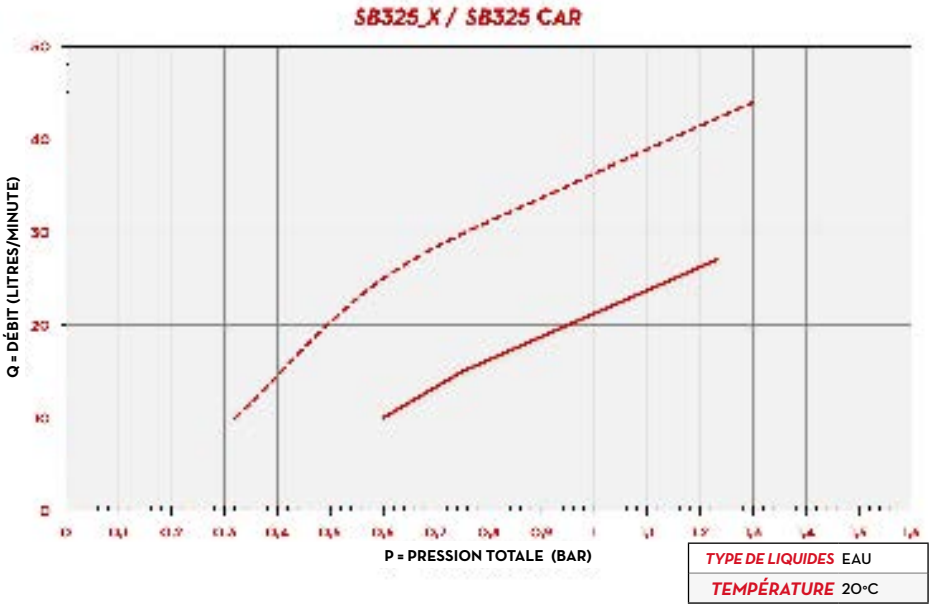

CONTENU DE L'EMBALLAGE

- SB325_X METER / SB325_X METER CAR
- NOZZLEMANUEL D'INSTRUCTIONS

DÉTAILS

ÉCRAN MULTIFONCTIONS

SYSTÈME DE RUPTURE

DIMENSIONS

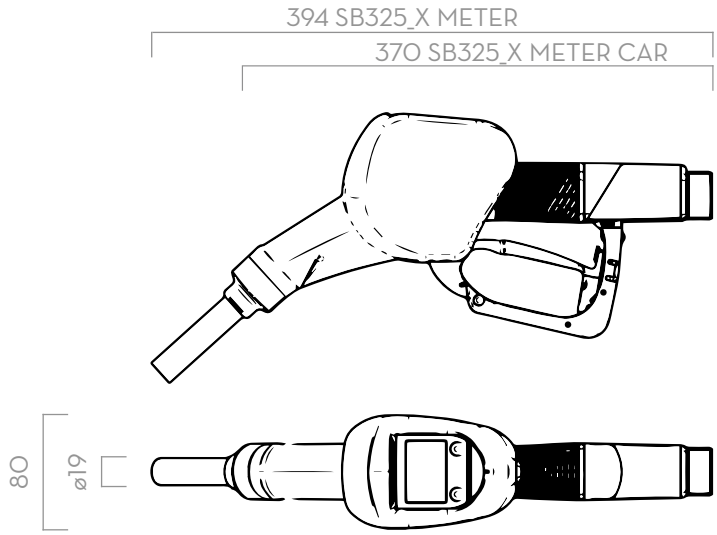

Dimensions exprimées en millimètres

MATÉRIAUX

- BEC VERSEUR: ACIER INOXYDABLE
- CORPS: TECHNOPOLYMÈRE
- TURBINE: TECHNOPOLYMÈRE

DONNÉES TECHNIQUES

CODE	DESCRIPTION	TYPE DE LIQUIDES	DÉBIT		ADAPTATEUR MAGNÉTIQUE	COMPTEUR	PRESSION	ENTRÉE	PIVOT	BEC VERSEUR
			L/MIN	GPM			BAR			EXT. Ø
F0061701A	AUTOMATIC NOZZLE SB325_X METER	Ad W	45	12	NO	SI	3,5	3/4"	SI	19 MM
F0061722O	AUTOMATIC NOZZLE SB325_X METER CAR	Ad W	27	7	NO	SI	3	3/4"	SI	19 MM

SB325_X METER

K24 A60 AUTOMATIC NOZZLE

CARACTÉRISTIQUES

- PRÊT À L'UTILISATION
- CONCEPTION ROBUSTE
- CORPS EN ACIER INOXYDABLE
- ÉCRAN ROTATIF

Le pistolet SUZZARABLUE A60 équipé du compteur K24 intégré est la version de base pour la distribution d'AdBlue® en adaptant un pistolet automatique et un débitmètre. Construit en matériaux conformes à la norme ISO22241, cet équipement coupe le débit lorsque le réservoir est plein et assure la plus grande précision grâce au compteur K24.

PERFORMANCES

JUSQU'À 40 L/MIN DÉBIT	3,5 BAR MAX PRESSION DE FONCTIONNEMENT
±1% PRÉCISION	19MM OD BEC VERSEUR

K24 A60 AUTOMATIC NOZZLE

PACKAGING

CODE	POIDS		PACKAGING			BOX/EUROPALLET	
	KG	LBS	MM	INCH	PCS/BOÎTE	✈	🚢
F00870000	2,74	6,04	460X200X80	18,11X7,87X3,15	1	-	-

GRAPHIQUES

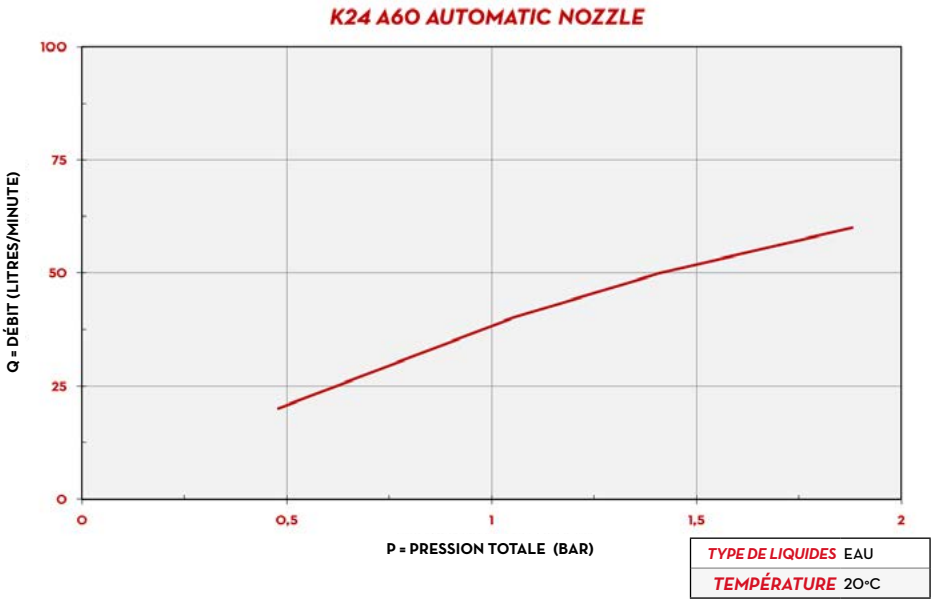

CONTENU DE L'EMBALLAGE

- K24 A60 PISTOLET AUTOMATIQUE
- MANUEL D'INSTRUCTIONS

DÉTAILS

ACIER INOXYDABLE

ARRÊT AUTOMATIQUE

K24 COMPTEUR

DIMENSIONS

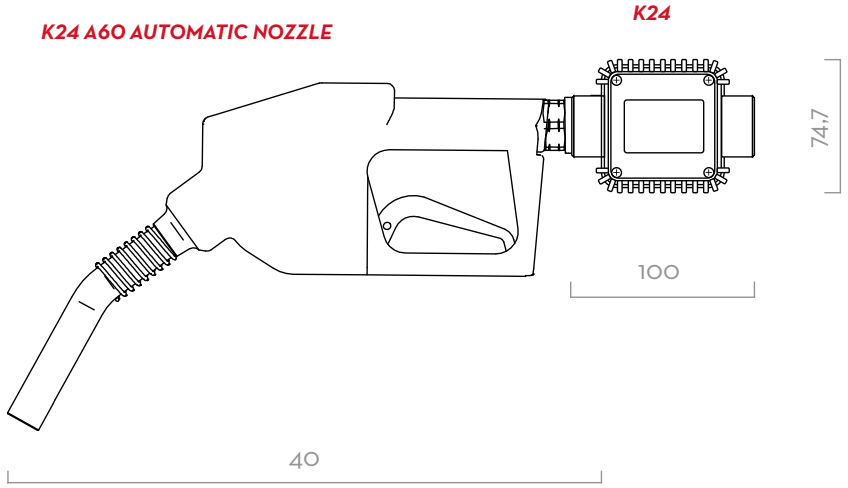

Dimensions exprimées en millimètres

MATÉRIAUX

- BEC VERSEUR: ACIER INOXYDABLE
- CORPS: ACIER INOXYDABLE

DONNÉES TECHNIQUES

CODE	DESCRIPTION	TYPE DE LIQUIDES	DÉBIT		PRESSION	ENTRÉE	PIVOT	BEC VERSEUR
			L/MIN	GPM	BAR	BSP	-	MM
F00870000	K24 METER U\W WITH NOZZLE A60 SS§	Ad W	40	10,6	3,5	3/4"	NON	19

K24 A60 AUTOMATIC NOZZLE

K24 SUZZARABLUE MANUAL NOZZLE

CARACTÉRISTIQUES

- PRÊT À L'USAGE
- PRISE ERGONOMIQUE
- POIDS RÉDUIT

K24 SUZZARABLUE MANUAL NOZZLE est un pistolet manuel adapté pour la distribution d'AdBlue® et de liquide pour lave-glace. Il est doté de la version en plastique du compteur K24.

PERFORMANCES

JUSQU'À 80 L/MIN DÉBIT	3,4 BAR MAX PRESSION DE FONCTIONNEMENT
±1% PRÉCISION	MOINS QUE 1 KG POIDS DE LA BUSE

K24 SUZZARABLUE MANUAL NOZZLE

PACKAGING

CODE	POIDS		PACKAGING		
	KG	LBS	MM	INCH	PCS/BOÎTE
F00870020	1	2,2	300X390X390X260	11,8X15,4X10,2	1

GRAPHIQUES

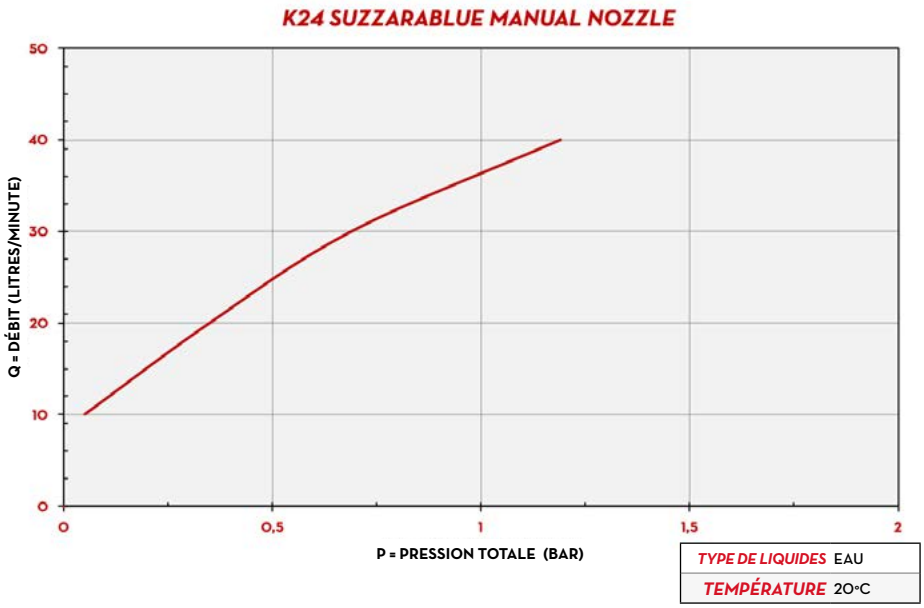

CONTENU DE L'EMBALLAGE

- K24 SUZZARABLUE MANUAL NOZZLE
- MANUEL D'INSTRUCTIONS

DÉTAILS

BEC EN ACIER INOXYDABLE

K24 COMPTEUR

DIMENSIONS

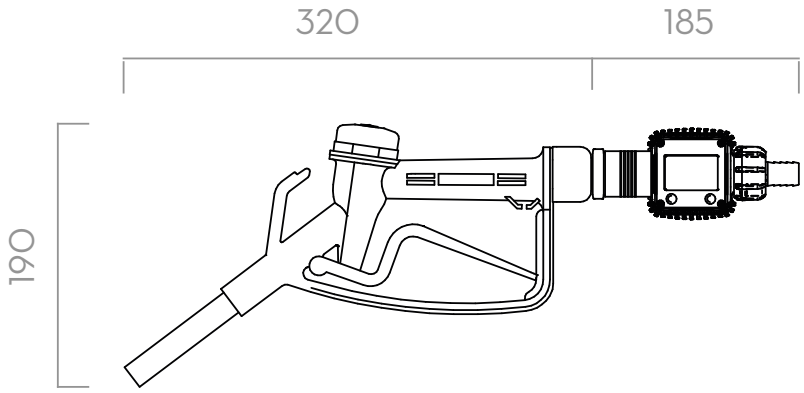

Dimensions exprimées en millimètres

MATÉRIAUX

- BEC VERSEUR: ACIER INOXYDABLE
- CORPS: TECHNOPOLYMÈRE

DONNÉES TECHNIQUES

CODE	DESCRIPTION	TYPE DE LIQUIDES	DÉBIT		PRESSION	ENTRÉE	PIVOT	BEC VERSEUR
			L/MIN	GPM	BAR	BSP		EXT. Ø
F00870020	K24 SUZZARABLUE MANUAL NOZZLE	Ad W	5 - 80	1,3 - 21	3,4	3/4"	NON	3/4"

K24 SUZZARABLUE MANUAL NOZZLE

PISTOLETS
COMPTEURS ACCESSORIES

PISTOLETS COMPTEURS AUTOMATIQUE

SB325_X METER	CODE	DESCRIPTION
	F1917400A	KIT FOR SB325_X WITH MISFILLING AND MAGNETIC ADAPTOR
	F18400000	PIUSI MAGNETIC ADAPTOR
	F15165000	ELAFIX 40 MAGNETIC ADAPTOR

F1917400A

F15165000

F18400000

EPDM SUZZARA BLU

PISTOLETS

SB325_X / SB325_X CAR

CARACTÉRISTIQUES

- APPLICATIONS CONTRAIGNANTES
- POLYVALENT
- SYSTÈME DE RUPTURE
- DESIGN ERGONOMIQUE
- BEC VERSEUR SPÉCIFIQUE POUR LES VOITURES/VÉHICULES UTILITAIRES LÉGERS
- FACILE ET PRATIQUE

PIUSI SB325_X est le pistolet automatique breveté par PIUSI pour AdBlue®, doté d'un système de rupture et d'un bec verseur en acier inoxydable. Conçu en accord avec les normes internationales IS/FDIS 22241-4:2009, il est également doté d'une coque fiable, ergonomique et flexible qui protège le pistolet contre les conditions climatiques et les rayons UV.

La sécurité est garantie par le système de rupture. Si le véhicule s'éloigne accidentellement avec le pistolet encore dans le réservoir, le bec verseur est conçu pour se détacher du pistolet. Ce système permet également d'effectuer des réparations rapides en installant simplement un nouveau bec verseur sur le pistolet.

PERFORMANCES

SB325_X

JUSQU'À 45 L/MIN	3,5 BAR MAX
DÉBIT	PRESSION DE FONCTIONNEMENT

SB325_X CAR

JUSQU'À 27 L/MIN	3 BAR MAX
DÉBIT	PRESSION DE FONCTIONNEMENT

SB325_X

SB325_X CAR

PACKAGING

CODE	POIDS		PACKAGING		
	KG	LBS	MM	INCH	PCS/BOÎTE
F0061700A	0,7	1,5	447X178X85	17,6X7X2,5	1
F0061721O	1,1	2,4	450X180X70	17,7X7X2,7	1

GRAPHIQUES

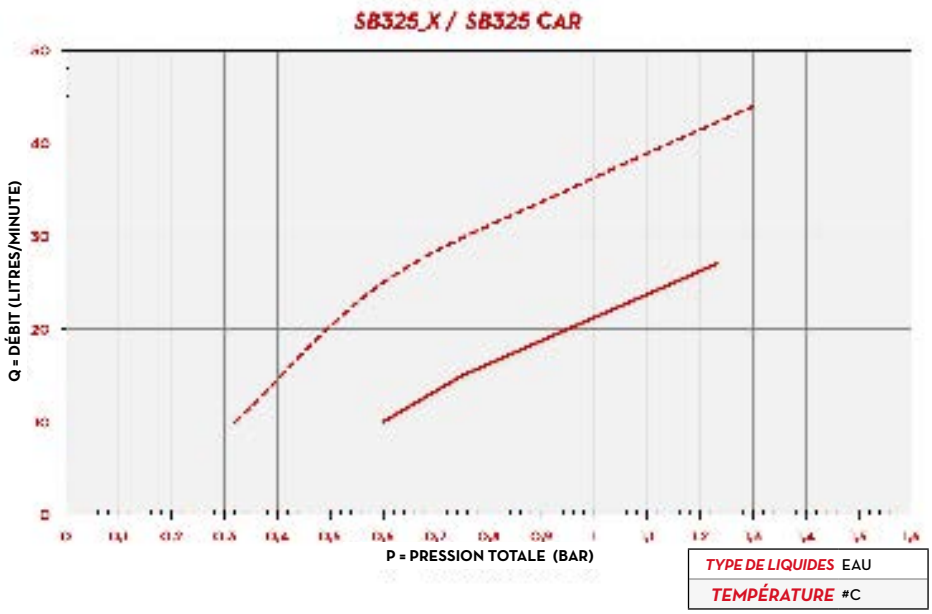

CONTENU DE L'EMBALLAGE

- PISTOLET SB325_X
- MANUEL D'INSTRUCTIONS

DÉTAILS

BEC VERSEUR ACIER INOXYDABLE

SYSTÈME DE RUPTURE

DIMENSIONS

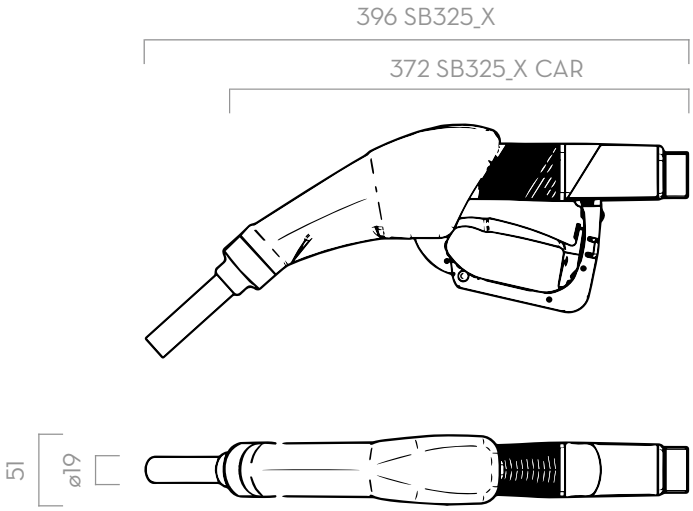

Dimensions exprimées en millimètres

MATÉRIAUX

- BEC VERSEUR: ACIER INOXYDABLE
- CORPS: TECHNOPOLYMÈRE

DONNÉES TECHNIQUES

CODE	DESCRIPTION	TYPE DE LIQUIDES	DÉBIT		ADAPTATEUR MAGNÉTIQUE	COMPTEUR	PRESSION	ENTRÉE	PIVOT	BEC VERSEUR
			L/MIN	GPM			BAR			EXT. Ø
F006170OA	AUTOMATIC NOZZLE SB325_X	Ad W	45	12	NO	NO	3,5	3/4"	SI	19 MM
F006172 10	AUTOMATIC NOZZLE SB325_X CAR	Ad W	27	7	NO	NO	3	3/4"	SI	19 MM

SB325_X

SUZZARABLUE A60

CARACTÉRISTIQUES

- PRÊT À L'USAGE
- CONCEPTION ROBUSTE
- CORPS ACIER INOXYDABLE

PIUSI SUZZARABLUE A60 est un pistolet automatique adapté pour la distribution d'AdBlue® doté d'un dispositif qui arrête la distribution lorsque le réservoir est plein. Il est fourni avec un raccord pistolet-embout.

PERFORMANCES

JUSQU'À 40 L/MIN	3,4 BAR MAX
DÉBIT	PRESSION DE FONCTIONNEMENT

SUZZARABLUE A60

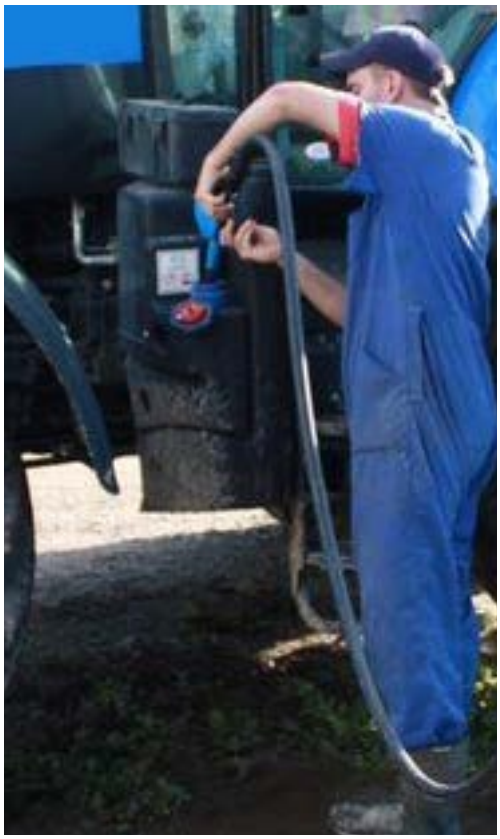

PACKAGING

CODE	POIDS		PACKAGING		
	KG	LBS	MM	INCH	PCS/BOÎTE
F0061903B	2,6	5,7	357X357X275	14,1X14,1X10,8	1

GRAPHIQUES

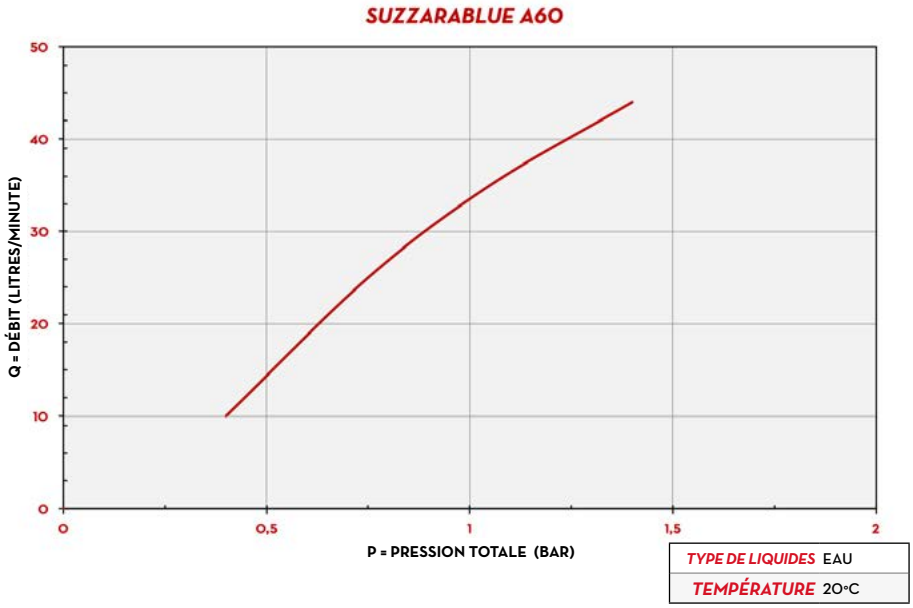

CONTENU DE L'EMBALLAGE

- SUZZARABLUE A60 PISTOLET
- MANUEL D'INSTRUCTIONS

DÉTAILS

BEC VERSEUR ACIER INOXYDABLE

ARRÊT AUTOMATIQUE

DIMENSIONS

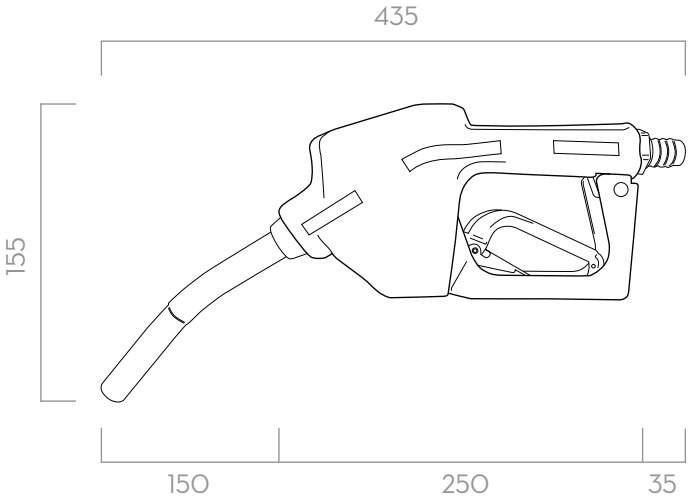

Dimensions exprimées en millimètres

MATÉRIAUX

- BEC VERSEUR: ACIER INOXYDABLE
- CORPS: ACIER INOXYDABLE

DONNÉES TECHNIQUES

CODE	DESCRIPTION	TYPE DE LIQUIDES	DÉBIT		PRESSION	ENTRÉE	PIVOT	BEC VERSEUR
			L/MIN	GPM	BAR	BSP		EXT. Ø
F0061903B	SUZZARABLUE A60	Ad W	40	21,1	3,4	3/4"	OUI	3/4"

SUZZARABLUE A60

SUZZARABLUE MANUAL NOZZLE

CARACTÉRISTIQUES

- *PRÊT À L'USAGE*
- *PRISE ERGONOMIQUE*
- *POIDS RÉDUIT*

PIUSI SUZZARABLUE MANUAL NOZZLE est la version de base des pistolets Suzzarablue conçus pour distribuer AdBlue®. Il se distingue des autres dispositifs manuels par sa grande efficacité, grâce à la faible résistance du débit, et ses coûts d'exploitation réduits.

SUZZARABLUE MANUAL NOZZLE

PERFORMANCES

JUSQU'À 80 L/MIN	3,4 BAR MAX
DÉBIT	OPERATING PRESSURE

PACKAGING

CODE	POIDS		PACKAGING		
	KG	LBS	MM	INCH	PCS/BOÎTE
F14761000	0,2	0,4	800X480X300	31,5X18,9X11,8	1

GRAPHIQUES

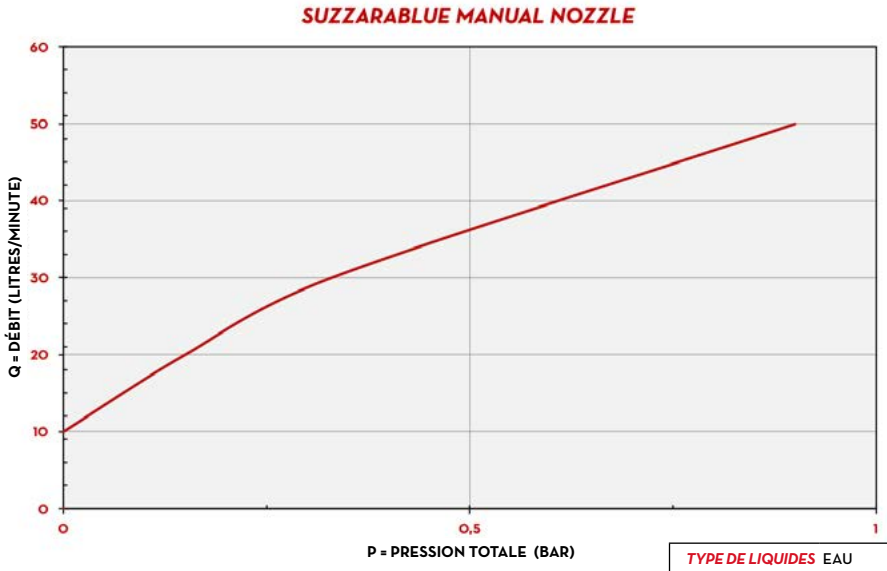

TYPE DE LIQUIDES	EAU
TEMPÉRATURE	20°C

CONTENU DE L'EMBALLAGE

- SUZZARABLUE MANUAL NOZZLE
- MANUEL D'INSTRUCTIONS

DÉTAILS

BEC VERSEUR ACIER INOXYDABLE

FERMETURE À LEVIER

DIMENSIONS

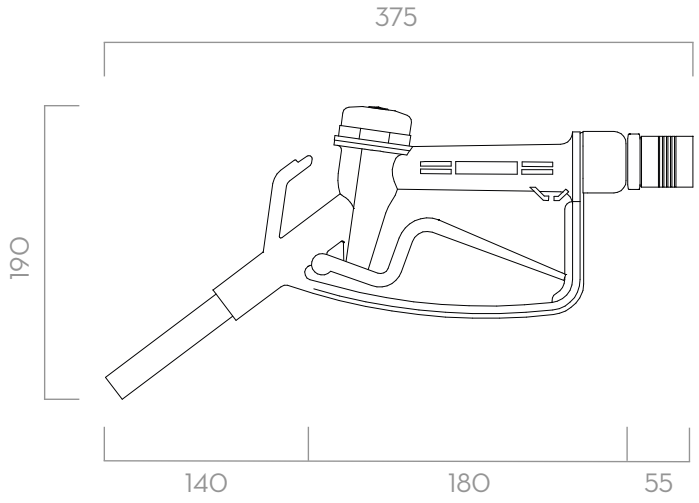

Dimensions exprimées en millimètres

MATÉRIAUX

- BEC VERSEUR: ACIER INOXYDABLE
- CORPS: TECHNOPOLYMÈRE

DONNÉES TECHNIQUES

CODE	DESCRIPTION	TYPE DE LIQUIDES	DÉBIT		PRESSION	ENTRÉE	PIVOT	BEC VERSEUR
			L/MIN	GPM	BAR	BSP		EXT. Ø
F14761000	MANUAL NOZZLE	Ad W	80	10,6	3,4	3/4"	NON	3/4"

SUZZARABLUE MANUAL NOZZLE

PISTOLETS ACCESSOIRES

PISTOLETS AUTOMATIQUES

SB325_X	CODE	DESCRIPTION
	F1917400A	KIT FOR SB325_X WITH MISF AND MAG AD
	R1917200A	KIT SPOUT SB325_X WITH MISFILLING
	R1917300A	KIT SPOUT SB325_X WITHOUT MISFILLING
	F18400000	PIUSI MAGNETIC ADAPTOR
	F15165000	ELAFIX 40 MAGNETIC ADAPTOR

F1917400A

R1917200A
R1917300A

F15165000

F18400000

SUZZARABLUE A60	CODE	DESCRIPTION
	F16475000	CONNECTOR K24 AUTOMATIC NOZZLE

F16475000

PISTOLETS MANUEL

SUZZARABLUE MAN. NOZ.	CODE	DESCRIPTION
	F15776000	SWIVEL M-F 1IN GAS PLASTIC MANUAL NOZZLE

F15776000

PIUSI
MADE IN ITALY
DANGER

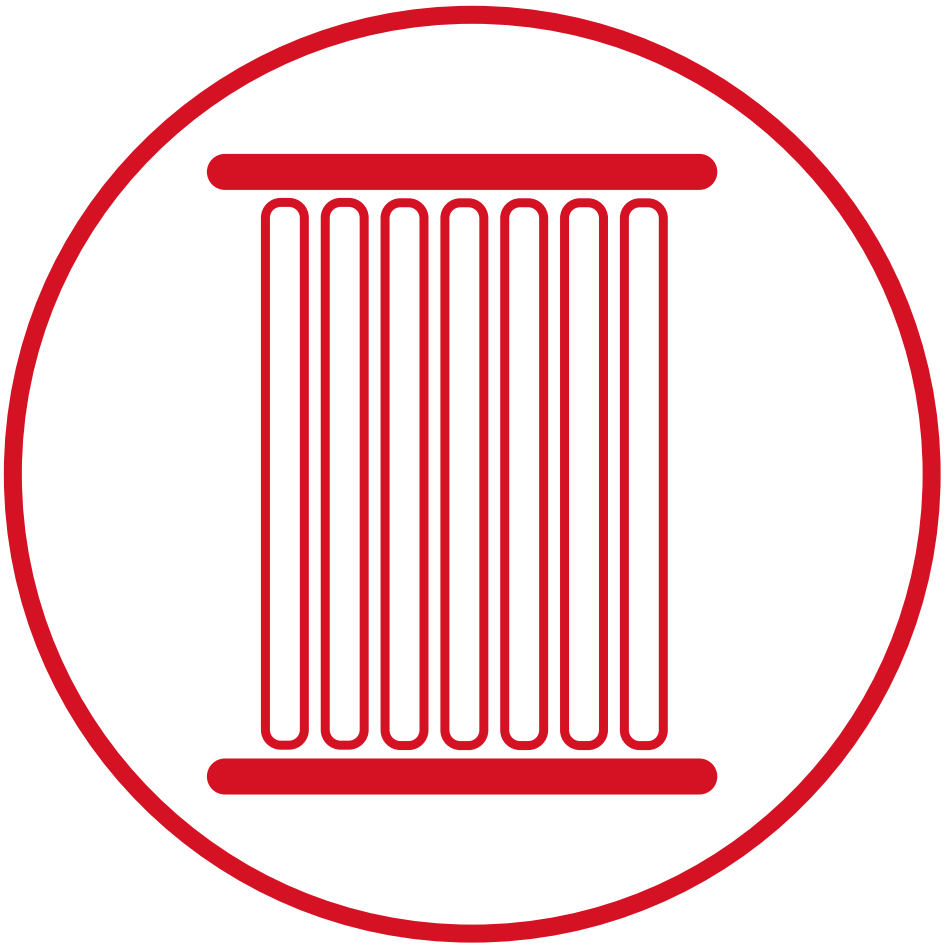

FILTRAGE

3D FILTER

CARACTÉRISTIQUES

- FILTRAGE EN 3 ÉTAPES
- BOÎTIER HAUTE RÉSISTANCE
- CARTOUCHE AMOVIBLE
- RÉCIPIENT TRANSPARENT

PIUSI 3D FILTER est spécifiquement conçu pour empêcher toute contamination d'AdBlue® pendant le transvasement. Grâce au filtrage mécanique hautement efficace (200 ß), il prolonge la durée de vie du catalyseur.

PERFORMANCES

200 µ	4 BAR MAX
CAPACITÉ DE FILTRAGE	PRESSION DE FONCTIONNEMENT

3D FILTER

PACKAGING

CODE	POIDS			PACKAGING		
	A MM.	B MM.	C MM.	POIDS KG.	DIMENSION MM.	TÊTE DE FILTR PCS/BOÎTE
F00611D30	136	107	140	0,6	200X120X140	166X144X85
F00611D40	104	70	104	0,2	166X144X85	-

FONCTIONNEMENT

État typique du filtre après distribution de 3650 litres. Nous recommandons de changer la cartouche du filtre une fois paran.

Filtrage mécanique haute efficacité de particules (ß 200) grâce à un filtre progressif spécifiquement développé pour l'AdBlue®.

CONTENU DE L'EMBALLAGE

- 3D FILTER
- MANUEL D'INSTRUCTIONS

DÉTAILS

3D FILTER CARTOUCHE

DIMENSIONS

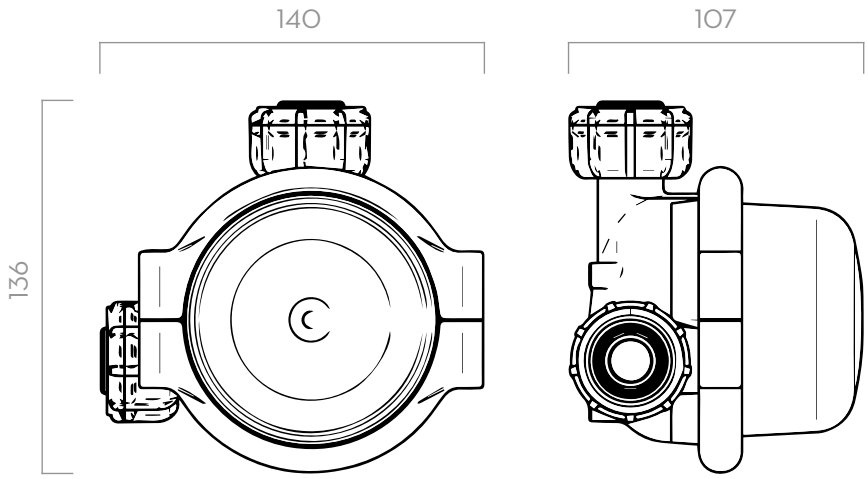

Dimensions exprimées en millimètres

MATÉRIAUX

- CORPS: TECHNOPOLYMÈRE
- CARTOUCHE: POLYPROPYLÈNE

DONNÉES TECHNIQUES

CODE	DESCRIPTION	TYPE DE LIQUIDES	DÉBIT		ENTRÉE/ SORTIE	ABSORPTION D'EAU	EFFICACITÉ	MICRO	PRESSION
			L/MIN	GPM	BSP		ß	µ M	BAR
F00611D30	CLEAR 3D FILTER + HOUSING	Ad W	40	10,5	1"	-	200	70	4
F00611D40	PIUSI CLEAR 3D FILTER/CARTRIDGE	Ad W	-	-	-	-	-	-	-

3D FILTER

SURVEILLANCE DES LIQUIDES

OCIO

CARACTÉRISTIQUES

- PRÊT À L'USAGE
- ÉCRAN INTÉGRÉ
- SONDE EN ACIER INOXYDABLE

Grâce à sa sonde en acier inoxydable, OCIO est l'indicateur de niveau de réservoir de PIUSI spécifiquement conçu pour AdBlue®. Il indique en temps réel la quantité de fluide présente dans le réservoir.

PERFORMANCES

JUSQU'À **4MT** TAILLE RÉSERVOIR	**±1%** FULL SCALE ACCURACY
JUSQU'À **50 MT** LONGUEUR TUBE SONDE	

OCIO

TUYAU DE 10 MÈTRES

SONDE ACIER INOXYDABLE

PACKAGING

CODE	POIDS		PACKAGING		
	KG	LBS	MM	INCH	PCS/BOÎTE
F00755140	2,2	4,8	300X410X100	11,8X16,1X3,9	1
F00755220	2,2	4,8	300X410X100	11,8X16,1X3,9	1

FONCTIONNEMENT

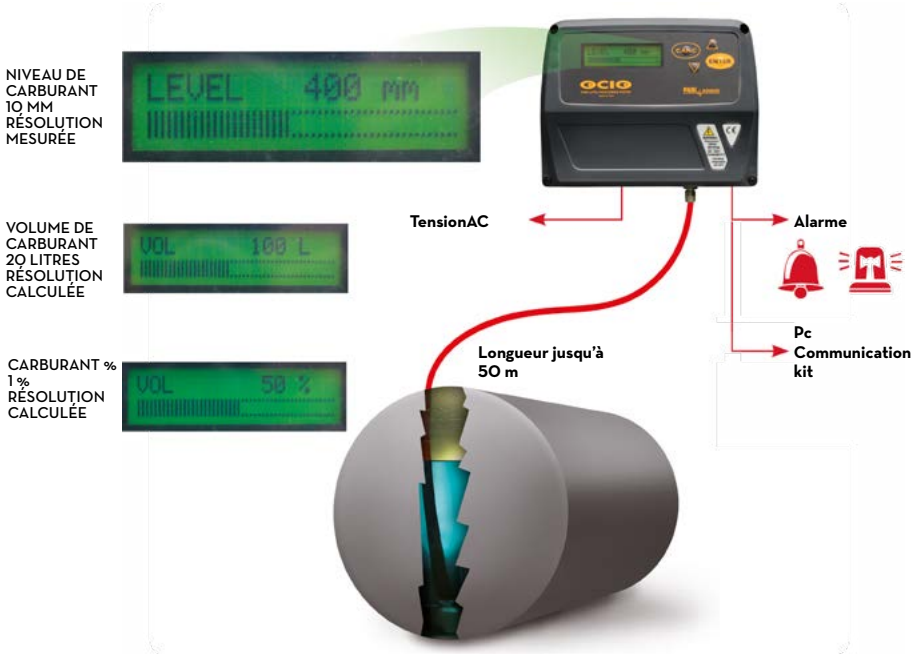

CONTENU DE L'EMBALLAGE

- UNITÉ OCIO
- TUBE SONDE
- 10 MT TUYAU
- MANUEL D'INSTRUCTIONS

DÉTAILS

SONDE ACIER INOXYDABLE

2 ALARME

DIMENSIONS

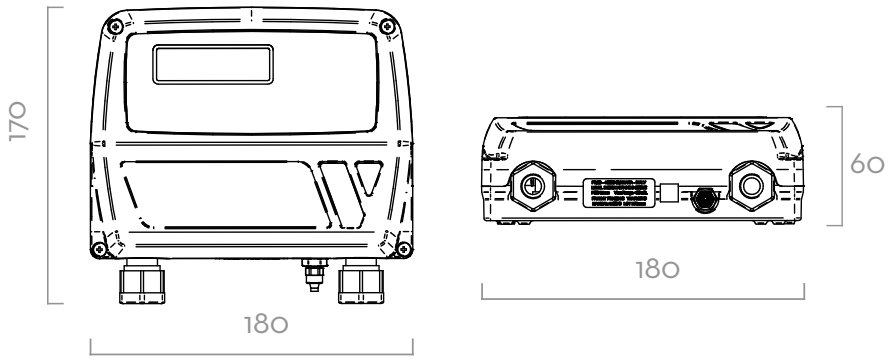

Dimensions exprimées en millimètres

MATÉRIAUX

- SONDE: ACIER INOXYDABLE
- TUBE: TECHNOPOLYMÈRE

DONNÉES TECHNIQUES

CODE	DESCRIPTION	TYPE DE LIQUIDES	TENSIONS		SORTIE RS
			AC V./HZ	PUISSANCE WATT	
F00755140	LEVEL IND.OCIO LV230V 50/60 - ADBLUE	A B D O W W	230/50	20	DISPONIBLE
F00755220	LEVEL IND. OCIO 2.0 RS485 230V 50/60	A B D O W W	230/50	20	DISPONIBLE

OCIO

SURVEILLANCE DES LIQUIDES ACCESSOIRES

INDICATEUR DE NIVEAU DE RÉSERVOIR

OCIO	CODE	DESCRIPTION
	F1391300A	KIT TUBO OCIO L=50MT
	F15611000	STAINLESS STEEEL PROBE FOR ADBLUE - OCIO

F1391300A

F15611000

MADE IN ITALY
MC
0.00
PIUSI
STOP
CANCEL
ENTER
CANC
ENTER
CIO 2.0
TANK LEVEL MONITORING SYSTEM
PIUSI Instruments
PW WI-FI 2.0
Schneider

ENROULEURS

ADBLUE® HOSE REEL

CARACTÉRISTIQUES

- RESSORT SOLIDE
- PROTECTION DES MAINS INTÉGRÉE
- LONGUE DURÉE

AdBlue® HOSE REEL de PIUSI, entièrement fabriqué en Italie, comporte un ressort solide intégré. Il peut être fixé au mur ou intégré dans une armoire. Il est disponible avec ou sans pistolet.

PERFORMANCES

10 BAR MAX	15 M
PRESSION DE FONCTIONNEMENT	LONGUEUR TUYAU

ADBLUE® HOSE REEL

PACKAGING

CODE	POIDS		PACKAGING			N. BOXES / EUROPALLET	
	KG	LBS	MM	INCH	PCS/BOÎTE	✈	🚢
SANS TUYAU							
F0075006A	14	30,9	550X260X540	21X10X20	1	12	20
AVEC TUYAU							
F0075007C	17	37,5	550X260X540	21X10X20	1	12	20
F0075011B	24	52,9	550X260X540	21X10X20	1	12	20

INSTALLATION

Plusieurs manières d'installer les enrouleurs PIUSI: ils peuvent être facilement placés où vous en avez besoin sans problème de fonctionnalité ni de sécurité. Les produits PIUSI sont véritablement conçus pour vous aider dans votre travail au quotidien, dans toutes les conditions.

INSTALLATION AU PLAFOND

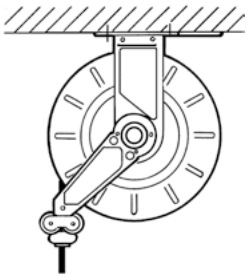

INSTALLATION MURALE

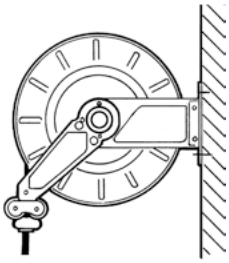

INSTALLATION AU SOL

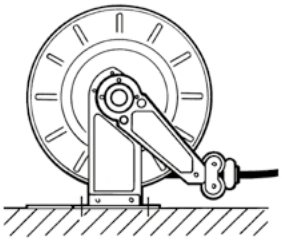

CONTENU DE L'EMBALLAGE

- ADBLUE® HOSE REEL
- ACCESSOIRES INCLUS
- PLATEAU DE SUPPORT FIXE (SUR DEMANDE)
- PLATEAU DE SUPPORT PIVOTANT (SUR DEMANDE)
- MANUEL D'INSTRUCTIONS

DÉTAILS

PROTECTIONS DES MAINS

ACCESSOIRES INCLUS

DIMENSIONS

MODÈLE	OPEN HOSE REEL GRAND	OPEN HOSE REEL PETIT
A	495	475
B	460	460
C	152	102
D	200	150
E	246	196
F	150	150
G	200	150
H	12	12

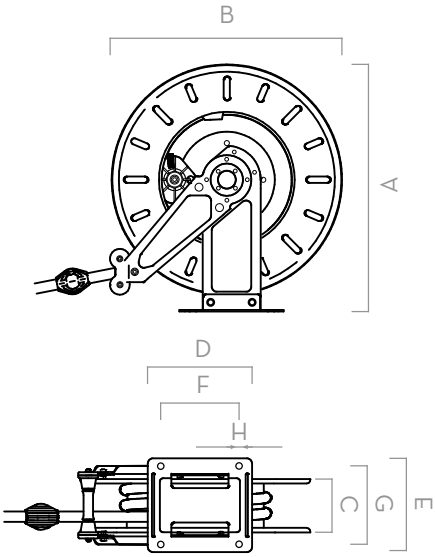

Dimensions exprimées en millimètres

MATÉRIAUX

- CORPS: FONTE
- MOYEU: POLYPROPYLÈNE
- TUYAU: CAOUTCHOUC

DONNÉES TECHNIQUES

CODE	DESCRIPTION	TYPE DE LIQUIDES	TUYAU* BPS	PRESSION NOMINALE MAX. (BAR)	CHUTE DE PRESSION TYPE	ENTRÉE AVEC EMBOUT DE TUYAU BSP	SORTIE BSP	LIMITE LONGUEUR MAX. TUYAU* (METERS)	LONGUEUR TUYAU METER
SANS TUYAU									
F0075006A	ADBLUE HOSE REEL .” BSP W/O HOSE SMALL	Ad W	3/4”	10	0,1 @ 35 L/MIN	3/4”	3/4”	9,5	-
AVEC TUYAU									
F0075007C	ADBLUE HOSE REEL .” BSP W/HOSE 8MT	Ad W	3/4”	10	0,4 @ 35 L/MIN	3/4”	3/4”	-	8
F0075011B	ADBLUE HOSE REEL .” BSP W/HOSE 15MT	Ad W	3/4”	10	0,6 @ 35 L/MIN	3/4”	3/4”	-	15

ADBLUE® HOSE REEL

ENROULEURS ACCESSOIRES

OUVERT

ADBLUE® HOSE REEL	CODE	DESCRIPTION
	F1731600A	SMALL HOSE REEL FIXED BASE
	F1731700A	SMALL HOSE REEL ROTATING SUPPORT
	F17275000	KIT PLATE HOSE REEL TANK IBC
	F1629800A	BIG HOSE REEL FIXED BASE
	F1627900A	BIG HOSE REEL ROTATING SUPPORT
	F1818700A	CLAMP D.27-29 HOSEREEL UREA/SMALL

F1731600A
F1629800A

F1731700A
F1627900A

F17275000

SUZZARA
BLUE
Urea solutions

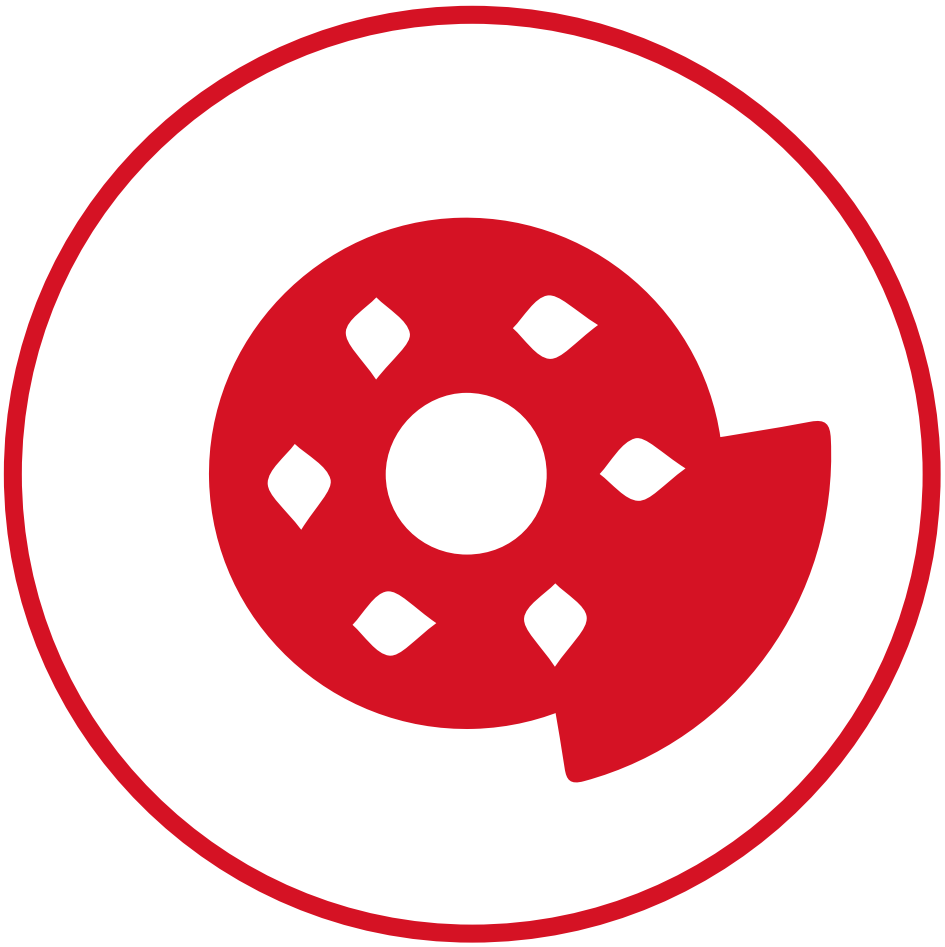

ACCESSOIRES

CONNECTIONS&CONNECTORS

CARACTÉRISTIQUES

- *VASTE CHOIX*
- *ILS S'ADAPTENT PARFAITEMENT À TOUS LES ÉQUIPEMENTS*
- *CONFORMES À LA NORME ISO22241*

La gamme de CONNECTEURS et RACCORDS de PIUSI pour AdBlue® est fabriquée à partir de matériaux conformes à la norme ISO22241: AF2 ou SEC qui s'adapte parfaitement à tous les contextes d'applications, KIT BOTTOM CONNECTION, SUCTION CONNECTION et GRAVITY KIT pour le transvasement de fluide sans électricité.

BRANCHEMENT

DONNÉES TECHNIQUES

CODE	DESCRIPTION	TYPE DE LIQUIDES	LONGUEUR	ENTRÉE/SORTIE		TUYAU	PIECES/BOX
			METERS (M)	A	B	Ø (MM)	

GRAVITY KIT

F1551700A	SUZZARA BLUE GRAVITY KIT	Ad W	3 M	F 2" BSP	NOZZLE	-	1

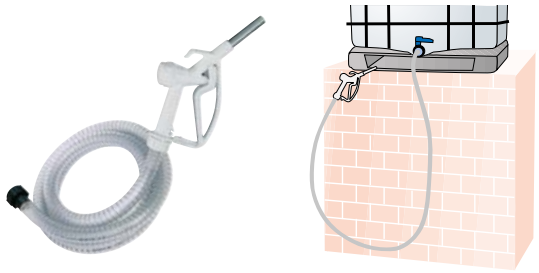

SUZZARABLUE GRAVITY KIT

KIT BOTTOM CONNECTION

F15515010	KIT BOTTOM CONNECTION W/FOOT VALVE 0.3MT	Ad W	0,3 M	F 2" BSP	1" X D.25	-	1
F15515000	KIT BOTTOM CONNECTION W/FOOT VALVE 1.5MT	Ad W	1,5 M	F 2" BSP	1" X D.25	-	1

F15515010

F15515000

RACCORD D'ASPIRATION

F15606020	SUCTION DIP TUBE SUZZARABLUE 2" BSP	Ad W	-	D.20 MM	2" BSP	-	1
F15606000	SUCTION DIP TUBE SUZZARABLUE 56X4	Ad W	-	D.20 MM	56X4 BUTT	-	1
F15606010	SUCTION DIP TUBE SUZZARABLUE 2" BUTT	Ad W	-	D.20 MM	2" BUTT	-	1

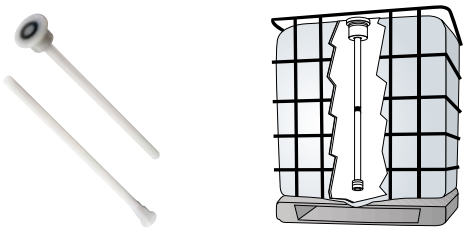

RACCORD D'ASPIRATION

RACCORDS

DONNÉES TECHNIQUES

CODE	DESCRIPTION	TYPE DE LIQUIDES	LONGUEUR	ENTRÉE/SORTIE		TUYAU	PIECES/BOX
			METERS (M)	A	B	Ø (MM)	

AF2

F20189000	AF2 56X4 BUTTRESS / M 1"	Ad W	-	56X4 BUTT	M 1"	-	1
F20190000	AF2 2" BUTTRESS / M 1"	Ad W	-	2" BUTT	M 1"	-	1
F20257000	AF2 2" BSP / M 1"	Ad W	-	2" BSP	M 1"	-	1
F20258000	AF2 2" 70X6 / M 1"	Ad W	-	2" 70X6	M 1"	-	1

AF2

SEC

F15339000	SEC CONNECTOR / M ·"	Ad W	-	SEC	M 3/4"	-	1
F15452000	SEC CONNECTOR + HOSE TAIL 90° M ·"	Ad W	-	SEC	M 3/4"	-	1

SEC

COUPLING & FITTINGS

CARACTÉRISTIQUES

- CONCEPTION ROBUSTE
- ILS S'ADAPTENT PARFAITEMENT À TOUS LES ÉQUIPEMENTS
- CONFORME À LA NORME ISO22241

Sécurisé, résistant et fiable: la gamme de raccords COUPLING & FITTINGS PIUSI est expressément conçue pour AdBlue® (conforme à la norme ISO22241). Différentes formes et dimensions permettent d'utiliser cette gamme dans toutes les situations.

RACCORDS

DONNÉES TECHNIQUES

CODE	DESCRIPTION	TYPE DE LIQUIDES	LONGUEUR	ENTRÉE/SORTIE		TUYAU	PIECES/BOX
			METERS (M)	A	B	Ø (MM)	

HOSETAILS

F15522000	HOSETAIL M 1" X D.20 PLASTIC	Ad W	-	M 1" BSP	-	20	1
F16435000	HOSETAIL F 1" X D.20 WITH NUT	Ad W	-	F 1" BSP	-	20	1

F15522000

F16435000

COUDES

F15484000	HOSETAIL 90° D.19 F 1" BSP FOR K24 METER	Ad W	-	F 1" BSP	-	19	1
F15450000	HOSETAIL 90° D.19 F ·" BSP	Ad W	-	F 3/4" BSP	-	19	1
F16433000	PIPE FITTING 90° 2/F 1" BSP RING	Ad W	-	F 1" BSP	-	-	1
F15485000	HOSETAIL 90° D.19 1" BSP W/NUT W/NIPPLE	Ad W	-	1" BSP	-	19	1

F15484000

F15450000

F16433000

F15485000

RACCORDS

F16434000	STRAIGHT CONNECTION WITH 2 NUTS F 1" BSP	Ad W	-	F 1" BSP	F 1" BSP	-	1

F16434000

RACCORDS

DONNÉES TECHNIQUES

CODE	DESCRIPTION	TYPE DE LIQUIDES	LONGUEUR	ENTRÉE/SORTIE		TUYAU	PIECES/BOX
			METERS (M)	A	B	Ø (MM)	

MANCHON

F16073000	SLEEVE F 1" BSP / F 1" BSP (20 PCS) SS	Ad W	-	F 1" BSP	F 1" BSP	-	20
F16074000	SLEEVE F 1" NPT / F 1" NPT (20 PCS) SS	Ad W	-	F 1" NPT	F 1" NPT	-	20
F16458000	SLEEVE F 1" NPT / F 1" BSP (20 PCS) SS	Ad W	-	F 1" NPT	F 1" BSP	-	20

F16073000
F16074000
F16458000

RACCORDS

F15176000	NIPPLE M 1" BSP / M 1" BSP PLASTIC	Ad W	-	M 1" BSP	M 1" BSP	-	1

F15176000

RACCORD ORIENTABLE

F15776000	SWIVEL UNION M 1" BSP / F 1" BSP	Ad W	-	M 1" BSP	F 1" BSP	-	1

F15776000

HOSE&SWIVEL

FEATURES

- ***DIFFÉRENTES LONGUEURS***
- ***VASTE GAMME DE FORMES***
- ***CONFORME À LA NORME ISO22241***

PIUSI a conçu une gamme complète de flexibles et coudes, HOSES&SWIVEL, pour AdBlue®, qui répond aux exigences d'usage les plus communes: flexibles rigides ou flexibles à poser à l'intérieur ou à l'extérieur des réservoirs, flexibles sertis, en spirale, submersibles et non submersibles ; tous sont conformes à la norme ISO22241.

FLEXIBLES & RACCORDS

DONNÉES TECHNIQUES

CODE	DESCRIPTION	TYPE DE LIQUIDES	LONGUEUR	ENTRÉE/SORTIE		TUYAU	PIECES/BOX
			METERS (M)	A	B	Ø (MM)	

CLAMP

F1380000	STAINLESS STEEL CLAMPS (10PCS)	-	-	-	-	-	10

CLAMP

FLEXIBLE DE RAVITAILLEMENT

F14250000	DELIVERY EPDM HOSE .” 4MT		4 M	-	-	3/4” - 19	1
F14125020	DELIVERY EPDM HOSE .” 6MT		6 M	-	-	3/4” - 19	1
F14125030	DELIVERY EPDM HOSE .” 8MT		8 M	-	-	3/4” - 19	1
F14125040	DELIVERY EPDM HOSE .” 10MT		10 M	-	-	3/4” - 19	1
F1412505A	DELIVERY EPDM HOSE .” 50MT		50 M	-	-	3/4” - 19	1

FLEXIBLE DE RAVITAILLEMENT

FLEXIBLES SERTIS

F1907200A	DELIVERY EPDM CRIMPED HOSE F .” BSP 6MT		6 M	F 3/4” BSP	-	3/4” - 19	1

FLEXIBLES SERTIS

TUYAUX SPIRALÉS D'ASPIRATION SUBMERSIBLES

F1412400B	SUCTION SPIRAL SS EPDM HOSE .” 15MT		15 M	3/4”	-	3/4” - 19	1
F15883000	KIT SUCTION SPIRAL EPDM HOSE 1.1MT W/SEC		1,1 M	SEC	-	3/4” - 19	1

F1412400B

F15883000

FLEXIBLES & RACCORDS

DONNÉES TECHNIQUES

CODE	DESCRIPTION	TYPE DE LIQUIDES	LONGUEUR	ENTRÉE/SORTIE		TUYAU	PIECES/BOX
			METERS (M)	A	B	Ø (MM)	

NON SUBMERSIBLE FLEXIBLES SPIRALÉS

F14146000	KIT SUCTION HOSE EPDM 1,5MT W/FOOT VALVE		1,5 M	FOOT VALVE	-	3/4" - 19	1
F1424900A	SUCTION SPIRAL EPDM HOSE -" 1.5MT		1,5 M	-	-	3/4" - 19	1
F19014000	SUCTION SPIRAL EPDM HOSE -" 30MT		30 M	-	-	3/4" - 19	1
F19286000	SUCTION EPDM HOSE -" 1.5MT CRIMP 1 SIDE		1,5 M	3/4"	-	3/4" - 19	1

F14146000

F1424900A

F19014000

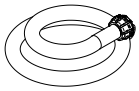

F19286000

PROTECTION FLEXIBLE

F1649700A	RUBBER PROTECTOR FOR HOSE -"		-	3/4"	-	-	1

F1649700A

RACCORD PIVOTANT

F14132000	SWIVEL M -" BSP X D.19 STAINLESS STEEL		-	M 3/4" BSP	-	19 MM	1
F15437000	SWIVEL M -" BSP X D.25 STAINLESS STEEL		-	M 3/4" BSP	-	25 MM	1

F14132000
F15437000

MERCHANDISE

MERCHANDISE

PACKAGING

CODE	DESCRIPTION	POIDS		PACKAGING			
		KG	LBS	MM	INCH	PCS/PALLET	PCS/BOÎTE
T-SHIRT BLANC							
PBG000026	PIUSI T-SHIRT WHITE BOX 10 PCS - L	1	-	35X26X18	-	-	10
PBG000027	PIUSI T-SHIRT WHITE BOX 10 PCS - XL	1	-	35X26X18	-	-	10
PBG000029	PIUSI T-SHIRT WHITE BOX 10 PCS - M	1	-	35X26X18	-	-	10
BOUTEILLE D'EAU							
PBG000037	PIUSI WATER BOTTLE - BOX 20 PCS	-	-	-	-	-	20
PARAPLUIE							
PBG000030	PIUSI UMBRELLA - BOX 10 PCS	5,5	-	35X26X18	-	-	10

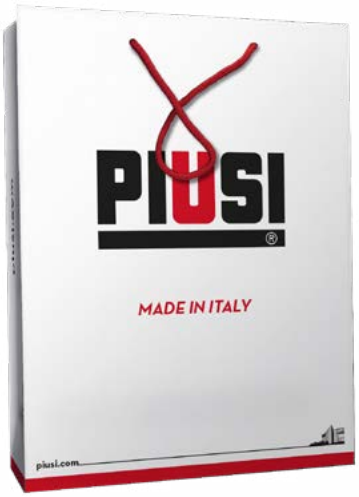

PACKAGING

CODE	DESCRIPTION	POIDS		PACKAGING			
		KG	LBS	MM	INCH	PCS/PALLET	PCS/BOÎTE
CROWNER							
PBA000013	PIUSI METALLIC FLOOR STAND	76	-	120X100 (PALLET)	-	1	-
POSTER							
PBP000003	KIT POSTERS PIUSI - BOX 10 PCS	0,2	-	70X12	-	-	10
SAC							
PBG000035	PIUSI BAG 2018 - BOX 150 PCS	18,5	-	-	-	-	150
SPORTSPACK							
PBG000039	PIUSI SPORTSPACK – BOX 30 PCS	-	-	-	-	-	30
PORTE-CLÉS							
PBG000041	PIUSI KEYRING -BOX 100 PCS	-	-	-	-	-	100

MERCHANDISE

INFORMATIONS SUR LE LIQUIDES

À PROPOS DE ADBLUE®

Piusi Spa est un leader mondial dans la fabrication d'équipements de transvasement de carburants et lubrifiants depuis 1953, avec une expertise particulière dans les pompes, les débitmètres, les compresseurs et les instruments de mesure.

Fluide d'échappement diesel (Diesel Exhaust Fluid - DEF) : la mise en conformité avec les nouvelles directives visant à réduire les émissions de polluants dans l'atmosphère se fait en **installant un catalyseur** sur les camions (SCR), qui nécessite d'utiliser un **mélange liquide d'eau et d'urée connu sous le nom d'AdBlue®**, Arla ou AUS 32 en fonction du marché.

Chaque camion doit être équipé d'un réservoir supplémentaire pour stocker ce liquide spécial. Sur la base d'analyses précises des questions liées au transvasement d'urée, **PIUSI a développé une gamme fiable de produits fabriqués avec des matériaux compatibles** avec ce liquide.

L'AdBlue® est une solution à base d'urée non toxique utilisée pour réduire chimiquement les niveaux d'oxyde d'azote (NOx) dans les gaz d'échappement des moteurs diesel.

Depuis le **1er janvier 2005**, tous les véhicules neufs vendus en Europe doivent respecter la **norme Euro 4**, qui limite de manière significative les émissions polluantes.

L'AdBlue® permet aux véhicules lourds de dernière génération de respecter les limites prescrites, sans nuire aux performances ni à l'efficacité de leurs moteurs.

Avec plus de 40 000 pompes et équipements de transvasement d'AdBlue®/DEF installés partout en Europe, Piusi aide les entreprises et les organismes publics à réduire les émissions de NOx comme le requiert la législation européenne.

Piusi offre une gamme complète d'équipements de transvasement et de distributeurs d'AdBlue®, notamment des pompes, des débitmètres, des pistolets et tous les accessoires nécessaires pour les unités de transvasement d'urée.
Les unités peuvent être facilement installées et retirées des réservoirs IBC et des bidons.
La société propose également une série de **solutions pour la surveillance des niveaux de liquides dans les réservoirs et des quantités distribuées** aux utilisateurs.

TYPE DE LIQUIDES

PRESSION	A
ANTIGEL	A
AdBlue® (UREA)	Ad
BIODIESEL	B
DIESEL	D
ALIMENTATION	F
ESSENCE	G
GRAISSE	RG
KÉROSÈNE	K
HUILE	O
EAU	W
LAVE-GLACE	WS

La propriété intellectuelle de ce catalogue est réservée pour tous les pays. La traduction, la reproduction, le stockage électronique et l'adaptation totale ou partielle, par quelque moyen que ce soit (notamment microfilms et photocopies) du contenu sans l'autorisation écrite préalable de Piusi S.p.a. constituent une violation des droits d'auteur de PIUSI S.P.A et un acte de concurrence déloyale. Les produits illustrés dans ce catalogue sont protégés en vertu de la réglementation en vigueur en matière de propriété industrielle. Les informations contenues dans ce catalogue sont aussi précises que possible et respectent, autant que faire se peut, les réglementations en vigueur au moment de la publication. Nous nous réservons toutefois le droit d'y apporter des modifications en accord avec d'éventuelles modifications réglementaires et/ou en fonction d'exigences de production jugées nécessaires pour des raisons de sécurité. Les spécifications techniques indiquées dans ce catalogue annulent et remplacent celles présentes dans le précédent catalogue général et dans les catalogues de produit. Les mises à jour et fiches techniques de produit sont disponibles au format PDF sur notre site web:

www.piusi.com

NOTES

NOTES

CERTIFIÉ
UNI - EN ISO 9001
UNI - EN ISO 14001
UNI - ISO 45001

DEPUIS 1953, PIUSI UTILISE LES COMPÉTENCES DE L'INGÉNIERIE ITALIENNE AU SERVICE DE SES CLIENTS, AVEC PROFESSIONNALISME ET INTÉGRITÉ POUR CONSTRUIRE DES RELATIONS STABLES ET DURABLES.

NOTRE MISSION EST DE FOURNIR DES SOLUTIONS SIMPLES, INTELLIGENTES ET PROFESSIONNELLES POUR LE TRANSVASEMENT, LA DISTRIBUTION ET LA MESURE DES LUBRIFIANTS, CARBURANTS ET LIQUIDES, EN PRENANT EN CONSIDÉRATION LA SANTÉ HUMAINE ET LA PROTECTION DE L'ENVIRONNEMENT.

PIUSI S.p.A.
Headquarters
46029 Suzzara (Mantova) Italy
tel.+39 0376 534561
fax.+39 0376 536393
e-mail: piusi@piusi.com
www.piusi.com

PIUSI USA, Inc.
3901 Anglers Avenue
Fort Lauderdale, FL 33312
tel.: 954 584 1552
fax.: 954 584 1554
Email: piusiusa@piusi.com
www.piusi.com/usa

LES DONNÉES TECHNIQUES FOURNIES DANS LE CATALOGUE NE SONT PAS CONTRAIGNANTES. LA SOCIÉTÉ SE RÉSERVE LE DROIT DE MODIFIER LES INFORMATIONS CONTENUES DANS CE CATALOGUE SANS PRÉAVIS. Copyright PIUSI s.p.a. - Catalogue CO094A FR - 07.23